FAST MOVING TECHNOLOGY

STÄUBLI

丸型コネクタ
単極、絶縁型、最大1000A

電力供給｜産業用単極コネクタ

JP

STÄUBLI ELECTRICAL CONNECTORS

鍵となるコネクタ

Stäubliは、電気コネクタ・流体コネクタ・産業用ロボット・繊維機械の4事業部で組織され、グローバルに展開するテクノロジー・リーダーとして革新的なメカトロニクス・ソリューションを提供しています。Stäubli Electrical Connectorsは、高い信頼性を誇るコンタクト技術であるMULTILAMに基づいた先進のコネクタ・ソリューションを開発しています。我々は鍵となるコネクタを創造していますが、その中心には常に顧客が存在します。強固で安定したパートナーシップが直接的にお互いの成功へと繋がっていくのだと確信しています。

我々はパートナーのニーズを汲み取り、最も困難とされる課題にも対処してきました。その結果、最高レベルの生産性と安全性が求められる市場において、顧客との密接な協力のもと、信頼性に優れた上に長く使える製品を絶えず創造し、販売し、サポートすることができるのです。

信頼性が高く安全なコネクタ実現に向けた協業

顧客が我々の製品開発に対して、大いに期待を寄せていることを我々は認識しており、日々これを実現するために切磋琢磨しております。Stäubli Electrical Connectorsでは、高度な専門知識、豊富な経験、そして協業各社との様々な成功体験をもとに数多くの新開発製品を生み出し、その後、こうした製品はグローバルスタンダードとなってきました。これには、今日、太陽光発電のグローバル市場を牽引するMC4コネクタも含まれます。MC4はStäubliのオリジナル製品であり、イノベーション、品質、安全性を絶え間なく追求した賜物です。
また、モジュール式コネクタCombiTacや自動充電システム用としてのクイック・チャージング・コネクタ（QCC）などもあります。

再生可能エネルギー、送電・配電、e-モビリティから、産業用オートメーション、鉄道、溶接自動化、検査計測、医療機器まで、幅広い業界のお客様と長年にわたる協業により、鍵となるコネクタを確立してきました。
このように、高効率の電力伝送に加え、耐用性に優れたコンタクト技術である実績豊富なMULTILAMに基づき、信頼性、効率性、安全性に優れたソリューションの開発に勤しんでいます。

このように、高効率な動力伝達のみならず耐用性にも優れた実績あるMULTILAM接触テクノロジーに基づいた、高信頼性、高効率性、高安全性ソリューションを開発しています。

用途と特徴

ストーブリ製丸型コネクタは、低電圧範囲の仮設電力設備、非常用電源供給装置、またはプラント、骨材、試験場などの産業環境向けに設計されています。
堅牢な設計と信頼性の高い安全機能により、特に過酷な条件下で高い要求が求められる用途に最適です。
敏感な EMV 環境での用途には、シールド仕様が使用されます。

信頼性と安全性を追求した実績ある マルチラム(MULTILAM)テクノロジー：

- 最高レベルの通電容量
- AC 1000 V/DC 1500 V までの使用に対応
- 高耐久性 (5000 回の接続サイクル)
- プラグアンドプレイ式バイヨネットロック
- メカニカルコードとカラーコードのオプション

使用事例：高性能コネクタにより、無停電電源供給が保証されます。

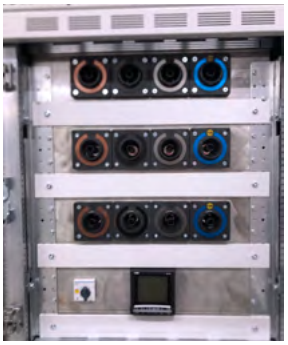

目次

ページ6 はじめに

ページ8 概要

ページ10 バイヨネットロックの機能

ページ11 コーディング

ページ12 付属品概要

ページ14 10BV コネクタ
- 用途
- タイプ概要
- パネルレセプタクル式ソケット
- 表面実装用レセプタクル
- カップリング
- 付属品/ツール

ページ24 16BL コネクタ
- タイプ概要
- 用途
- パネルレセプタクル式ソケット
- 表面実装用レセプタクル
- カップリング
- 付属品/ツール

ページ36 21BV コネクタ
- タイプ概要
- パネルレセプタクル式ソケット
- 表面実装用レセプタクル
- カップリング
- 付属品/ツール

ページ46 シールドコネクタ
- パネルレセプタクル式ソケットおよびプラグ 16BV-GS
- ソケットおよびパネルレセプタクル式プラグ 21BV-GS
- 付属品/ツール

ページ54 圧着

ページ56 AxiClamp

ページ58 テクニカルデータ

ページ68 ディレーティング表

ページ71 索引

一般情報

カラーコード

複数色選択できる商品については、カタログに記載の「*」文字ではなく、オーダーNo.の後に2桁のカラーコードをご記入ください。

20	黄緑	26	紫
21	黒	27	茶
22	赤	28	灰
23	青	29	白
24	黄	30	オレンジ
25	緑	31	ピンク

変更／ただし書き

カタログに記載するすべてのデータ、イラスト、図については精査されています。これらは当社のこれまでの経験に基づいたものですが、誤りがあった場合、責任は負いかねます。当社は設計および安全上の理由により修正を行う権利も留保するものとします。そのため、当社のコンポーネントに搭載する装置を設計する際は、カタログのデータのみを当てにせず、当社までお問い合わせの上、この情報が最新であることを確認されることを推奨します。お気軽にお問い合わせください。

著作権

当社による事前の書面での同意なく、本カタログを他の目的で使用することは、その形式を問わず認められていません。

RoHS準拠

特定有害物質の電気および電子機器への使用制限に関する2011/65/EC指令。

記号

本製品に対応する付属品または特殊工具があります。

本製品に関する取扱い説明書MA000をご覧ください。

はじめに

確かな信頼性

ストーブリの単極コネクタは、最大限の操作信頼性、国際規格への準拠、および操作を容易にするパフォーマンスの向上を保証します。過酷な環境下での使用に適し、長寿命であることが特徴です。

仕様はタイプによって異なり、テクニカルデータで確認することができます。

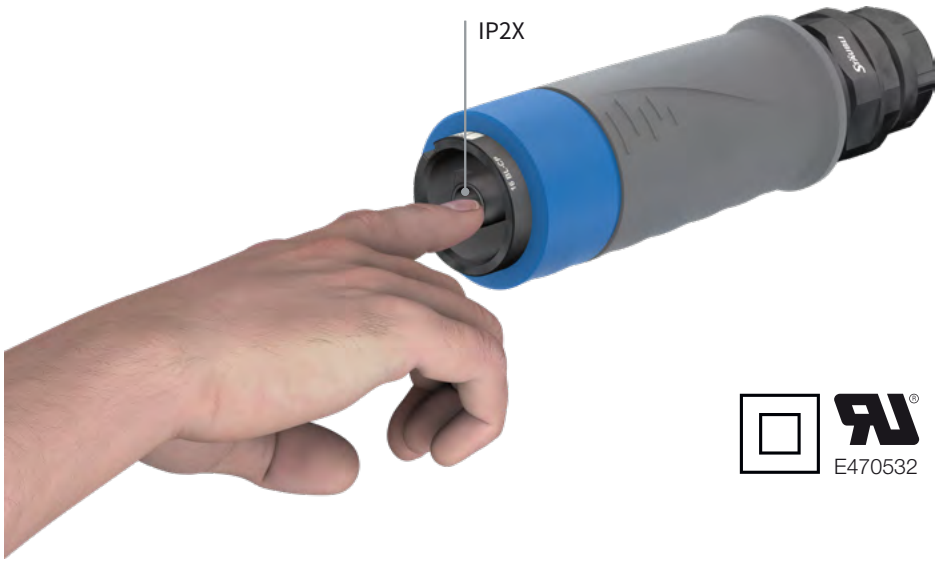

安全性と適合性

当社のコネクタは **国際標準規格**に準拠して開発され、特に以下のような特徴を備えています：

- **IP2X** 接触保護
- 二重 (強化) **クラス II 絶縁**

性能と操作性

モデルに応じて、ストーブリの一時電源および産業用途向けのユニバーサルコネクタソリューションでは以下が提供されます：

- **最大1000Aの高通電容量**
- 保護等級の向上：**IP65、IP68、IP69**
  IEC 60529に準拠
- 広温度範囲、**-60 °C - +120 °C**
- 徹底した試験手順、例：**塩水噴霧試験**

さらなる安全機能

優れた機械的特性と実績あるマルチラムの技術を組み合わせた単極コネクタは、安全性、耐性、耐久性の点で適切な接続ソリューションとなります。

コンパクトな設計のコネクタと幅広いケーブル接続オプションにより、試作と既存のアプリケーションへの統合が容易になります。

堅牢性と耐久性

- **最大 5000 回の接続サイクル**
- **特許取得済みのバヨネットロックにより、**接続と取り外しを簡単に行えます
- **ロッキングピンまたはロッキングリングにより、**偶発的な切断が防止されます。一接続のロックを解除するには工具を使用する必要があります。
- **カラーコードとメカニカルコードで**安全性を向上

簡単な操作、素早い試運転

コンパクトなサイズは、使い勝手がよく、機器に組み込んだ際の省スペース化にも貢献します。さらに、当社の単極コネクタは以下を提供します：

- 素早く簡単な取り付けと取り外し
- AxiClampまたは従来の圧着接続が可能 (AxiClamp はページ 56 を参照)

概要

単極丸型コネクタ、最大1000A

単極大電流丸型コネクターは、簡単かつ安全な使用方法、堅牢性、耐久性が特徴です。接触保護と高度なIP保護性能により、ユーザーの安全性を確保し、過酷な環境下での使用を可能にします。独自のマルチラム技術により、比類のない電気的・機械的特性を備え、最高レベルの定電流容量と最小限の接触抵抗により優れた性能を発揮します。耐久性と信頼性の高い電気接点を保証する設計により、最大5000 回の接続サイクルが可能です。

この単極丸型コネクタは、ユーティリティー部門の非常用電源、試験場、陸上及び海上施設など、要求の厳しい用途に最適です。
電磁波適合性に関して特別な要件を満たす必要がある用途向けに、シールドコネクタを提供しています。

特徴:

- 最大 5000 回の接続サイクル
- IP2X 接触保護
- モデルに応じて最大 IP68/IP69 まで
- AC 1000 V/DC 1500 V
- 250 A - 1000 A
- バイヨネットロックシステム
- 豊富なカラーコード
- メカニカルコード

概要		E470532
	丸型コネクタ 10BV	**丸型コネクタ 16BL**
定格電流	250 A	630 A まで(IEC) 380 A まで (UL)
定格電圧	1000 V	AC 1000 V/DC 1500 V (IEC) AC/DC 600 V (UL)
コンタクト径	Ø 10 mm	Ø 16 mm
導体断面積	6 mm² – 70 mm²	70 mm² – 240 mm²
ケーブル接続	AxiClamp	圧着/AxiClamp
接続サイクル	5000	5000
保護等級、嵌合状態 非嵌合状態	IP65 IP2X	IP65、IP68 (1 m、1 h)、IP69 IP2X
温度範囲	-40 °C ... +90 °C	-40 °C ... +120 °C
バイヨネットロック	90°、バヨネットロックシステム付き	45°、バヨネットロックシステム付き
メカニカルコード	C1 - C5	C1 - C7
カラーコード	20 21 22 23 24 25 26 27 28 29	20 21 22 23 24 25 26 27 28 29 30 31
ロック	ロックリング (別売)	ロックピン
付属品		
マイクロスイッチ	✓	✓
保護カバー	✓	✓
固定板		✓
角度付きアダプタ	ご要望に応じて対応可能	✓
UL 規格準拠部品	ご要望に応じて対応可能	✓

	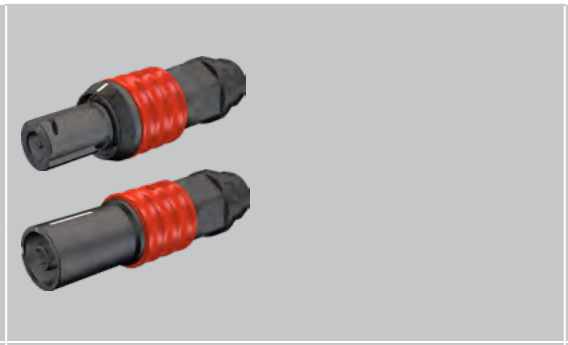		
	丸型コネクタ 21BV	**シールドコネクタ 16BV-GS**	**シールドコネクタ 21BV-GS**
	1000 A	530 A	600 A
	1000 V	1000 V	1000 V
	Ø 21 mm	Ø 16 mm	Ø 21 mm
	150 mm^2 – 400 mm^2	50 mm^2 – 240 mm^2	240 mm^2 – 300 mm^2
	圧着	圧着	圧着
	5000	5000	5000
	IP65、IP68、IP69 IP2X	IP65、IP67、IP69 IP2X[1]	IP65、IP67、IP69 IP2X[1]
	-60 °C ...+120 °C	-30 °C...+90 °C	-40 °C ... +120 °C
	45°、バヨネットロックシステム付き	90°、バヨネットロックシステム付き	45°、バヨネットロックシステム付き
	C1 - C6	お客様のご要望に応じてお応えします	C1 - C6
	20 21 22 23 24 25 26 27 28 29 30 31	21 22 23 24 25 26 27 28	21 22 23 24 25 26 27 28
	ロックピン		
	✓	✓	✓
	✓	✓	✓
	✓		
	ご要望に応じてに部分的に対応可能		

[1] 非嵌合状態でも IP65 および IP67 保護カバー付き
[2] お客様のご要望に応じてお応えします

バイヨネットロック

バイヨネットロックの機能

差し込み手順

プラグイン接続にはバイヨネットロックが付属しています。接続の際は、プラグとソケットのマークが向かい合うようにする必要があります。コネクタを停止位置まで差し込み、ロックがかかるまで、タイプに応じてソケットを右に 45°または 90°回します。

試験手順

ロックがかかっているか、回転させて確認します。この位置で接続が切れなくなったかを引っ張って確認します。

プラグの取り外し手順

外すには、ソケット側の格納式スリーブを引き戻し、マークが軸方向に向かい合うまで、タイプに応じてプラグを左に 45°または 90°回します。プラグとソケットを取り外します。

備考

接続されたリードの断面積が大きいほど、またリードの長さが短いほど、差し込みおよびロックの際に必要な力は大きくなります。

コーディング

丸型コネクタ 10 - 21 mm用

メカニカルコード

誤接続のリスクを回避するため、タイプに応じて最大 7 種類の機械コード (C1 - C7) を用意しています。コーディングは、ガイド溝とラグの配置が異なります。
コーディング番号はプラグのマーキングの横に刻印されています。
同じコーディング番号を持つプラグとソケットのみを一緒に接続できます。

コネクタ	10BV	16BL	21BV	16BV-GS	21BV-GS
コーディングオプション	5	7	6	–	6

カラーコード

最大 12 種類のカラーエンコーディングが可能で、より迅速な識別とより安全な接続を実現します。
多彩な選択肢により、あらゆる用途 (例: 仮設電源や産業) での使用や、現場での電線マーキングに使用される色での使用が可能になります。

地域	フェーズ 1 (L1)	フェーズ 2 (L2)	フェーズ 3 (L3)	中性導体 (N)	保護導体 (PE)	リザーブ
コーディングの推奨	C1	C2	C3	C4	C5	C6 C7
ヨーロッパ	🟤	⚫	⚪	🔵	🟢🟡	–
米国 (120 V/208 V/240 V)	⚫	🔴	🔵	⚪	🟢🟡	–
米国 (277 V/480 V)	🟤	🟠	🟡	⚪	🟢🟡	
中国	🟡	🟢	🔴	🔵	(🟢🟡)	–

HD 308 S2 に準拠したカラーコーディング:2001、IEC 60445:2017、NEC 2017

付属品概要

豊富な付属品

さらなる安全機能

接続状態を監視するためのマイクロスイッチ:

- プラグが正しく接続されると切替接点の状態が変化
- マイクロスイッチを追加の警告インジケータに接続することで、ユーザーに通知
- IEC 61984 の要件に対応

長寿命

ストーブリは、高度な防塵・防水保護に対応した保護カバーを提供しています:

- 非接続状態でのコネクタの保護 (湿気、塵、泥、油、化学薬品などに対する保護)
- マルチラム接触要素の安全性と耐久性を向上

操作の最適化

16BLコネクタには、柔軟性を高めるため 45° の角度付きアダプタを提供しています:

- コンパクトなサイズで、よりコスト効率の高い統合が可能
- 接続部でのケーブルの張力緩和を確保
- 特に太いケーブルの着脱が容易

16BL には、発電機用ケーブルリールに取り付けるために特別に設計された固定板もオプションで用意されています。これにより、安全な取り付けと簡単な取り扱いが保証されます。

概要 10BV

10BVコネクタ

テクニカルデータ	
定格電圧 IEC	AC 1000 V/DC 1500 V
定格電流 IEC	250 A[1]
保護等級[2] [3]、嵌合 非嵌合	IP65 (ID/S...、IS...平面シール付) IP2X
絶縁体素材	PA
ハウジング材質	CuZn (AG)
温度範囲	-40 °C ⋯ +90 °C
接触抵抗	≤ 40 µΩ
短絡電流、1 s/3 s	6.0 kA / 3.4 kA
ピーク耐電流	最大 25 kA
試験電圧 (50 Hz/1 min.)	6.6 kV
定格インパルス電圧、1.2 µs/50 µs (kV)	8 kV
過電圧カテゴリ/汚染度	CATIII/3
シールド	No
導体断面 AxiClamp 接続	6 mm² – 70 mm² 10 AWG – 2/0 AWG
公称径 Ø ピン/ソケット	10 mm
引抜力/差込み力（新品の場合）	40 N/175 N
最大締め付け力	10 N m
接続サイクル	5000
取付、ID/S10BV IS10BV	ハウジングとパネル 角度付きアダプタ(ご要望に応じて) バスバーへの直付け
端子部の種類、KST/KBT10BV... ID/S.... IS...	AxiClamp ケーブルラグ端子 バスバー/コンタクトブロック
ロック	バイヨネットロック、90°
カラーコード	10
メカニカルコード	C1 - C5
法律の遵守	IEC 60664-1、IEC 60529、 IEC 60512-5-2、IEC 61238-1-1、IEC 61984

その他の技術情報については58 – 70ページをご覧ください。

[1] モデルによって異なります - 詳細な情報は58 – 59ページをご覧ください
[2] コネクタの組み合わせに応じて、嵌合状態または保護カバー付き
[3] 表面実装レセプタクル：マイクロスイッチなし、保護カバーのみ(ケーブル側には適用されません)

モバイル発電機と Stäubli 丸型コネクタによる電力供給

タイプと接続方法

ピン

KST10BV-AX/M...
ページ 19

ソケット

KBT10BV-AX/M...
ページ 18

ID/S10BV...
ページ 16

IS10BV...
ページ 17

コーディングに関する備考：
同じコード番号を持つプラグとソケットのみを
接続できます。
C1 = 標準コード

パネルレセプタクル式ソケット 10BV

プラグ ID/S10BV

パネル レセプタクル ソケット、ネジ接続 M10

カラーリング[1)]

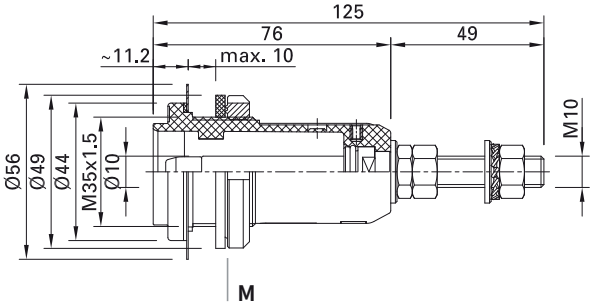

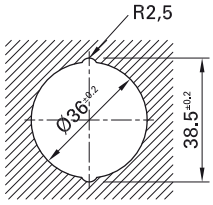

穴あけ寸法

オーダーNo.	型式	説明	*カラー
14.0048C...[2)]	ID/S10BV-C...[2)]	ピン	

付属品 (別途ご注文ください)

14.5187-*	FR10	カラーリング	20 21 22 23 24 25 26 27 28 29
14.5189	ID10BV-WZ	ソケットレンチ SW17、リングナット (M) の締め付けについては、ページを参照してください 23	
14.5252-*	PL-PC-1021SET	保護カバー、ページ参照 20	
15.5809	VK-S10BV	保護カバー、ページ参照 20	
14.0103	MS-S10BV	マイクロスイッチ、ページ参照 21	

MA

取扱説明書 MA046

www.staubli.com/electrical

* カラーコードをご指定ください
1) カラーリングは別途ご注文ください
2) コード番号 (C1 - C5) を追加します

表面実装用レセプタクル 10BV

プラグ IS10BV

表面実装レセプタクル、ネジ接続 M10

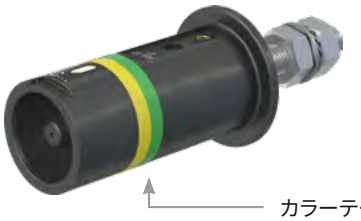

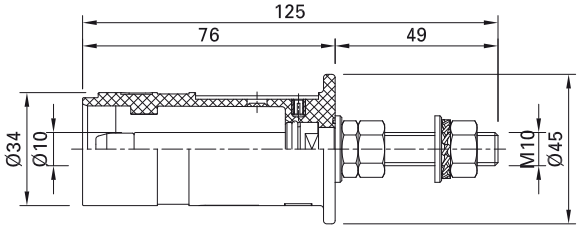

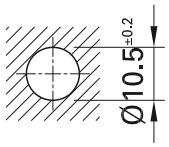

穴あけ寸法

オーダーNo.	型式	説明	色
14.2020C...[1]-*	IS10BV-C...[1]	ピン	20 21 22 23 24 25 26 27 28 29

付属品 (別途ご注文ください)

14.5190	FDK10BV	フラットシール、IP65 の表面取り付け用、ページ 22
15.5809	VK-S10BV	保護カバー、ページ 20
14.0103	MS-S10BV	マイクロスイッチ、ページ 21

MA

取扱説明書 MA047

www.staubli.com/electrical

* カラーコードをご指定ください

[1] コード番号 (C1 - C5) を追加します

カップリング 10BV

ソケット KBT10BV

CU クラス 5および 6 ケーブル対応 AxiClamp 接続付き[1)]

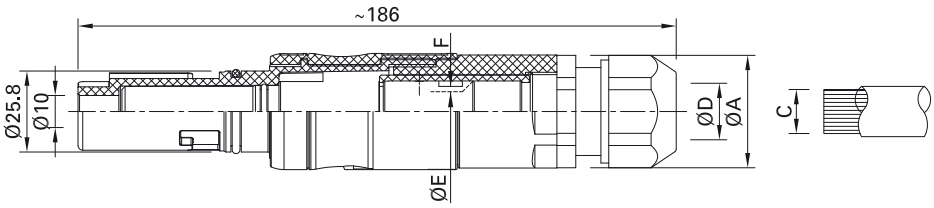

オーダーNo.	型式	寸法	導体断面積		ケーブルグランドの ø 範囲	最大Ø 導体	AxiClamp スリーブのØ SW	*カラー
		Ø A	C mm²	C AWG	Ø D mm	Ø E mm	Ø F mm	
15.0644C...[2)]-*	KBT10BV-AX/M25/6-16-C...[2)]	36	6[3)]; 10[3)]; 16	10; 8; 6	9 – 18	6	9	20 21 22 23 24 25 26 27 28 29
15.0645C...[2)]-*	KBT10BV-AX/M25/25-35-C...[2)]	36	25; 35	4; 2	9 – 18	8.5	12	
15.0646C...[2)]-*	KBT10BV-AX/M25/50-70-C...[2)]	36	50; 70	1/0; 2/0	9 – 18	12.5	16	
15.0647C...[2)]-*	KBT10BV-AX/M32/50-70-C...[2)]	46	50; 70	1/0; 2/0	13 – 25	12.5	16	

付属品 (別途ご注文ください)

15.5808	VK-B10BV	保護カバー、ページ 20
15.5807	VR10BV	ロックリング、ページ 22
15.0139	VR10BV-WZ	ロックリングを取り外すための工具、ページ 22
15.0138	GS33/42	ケーブルグランドを締めるオープンエンドスパナ、ページ 23

MA

取扱説明書 MA048

www.staubli.com/electrical

* カラーコードをご指定ください

1) IEC 60228 (DIN VDE 0295) に準拠、57 ページを参照

2) コード番号 (C1 - C5) を追加します

3) ケーブル グランドが十分に締め付けられ密閉できるように、ケーブルの外径を大きくします (熱収縮チューブなどを使用)

プラグ KST10BV

CU クラス 5および 6 ケーブル対応 AxiClamp 接続付き[1)]

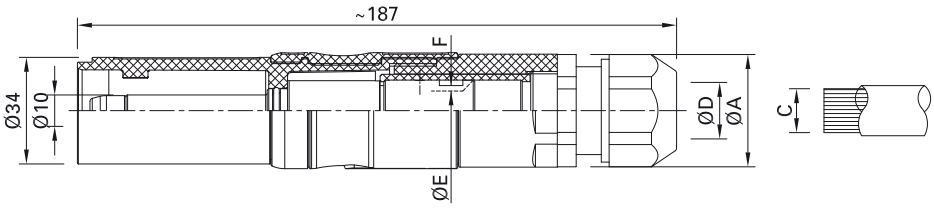

オーダーNo.	型式	寸法	導体断面積		ケーブルグランドの ø 範囲	最大Ø 導体	AxiClamp スリーブの SW	*カラー
		Ø A	C mm²	C AWG	Ø D mm	Ø E mm	Ø F mm	
15.0648C...[2)]-*	KST10BV-AX/M25/6-16-C...[2)]	36	6[3)]; 10[3)]; 16	10; 8; 6	9 – 18	6	9	20 21 22 23 24 25 26 27 28 29
15.0649C...[2)]-*	KST10BV-AX/M25/25-35-C...[2)]	36	25; 35	4; 2	9 – 18	8.5	12	
15.0650C...[2)]-*	KST10BV-AX/M25/50-70-C...[2)]	36	50; 70	1/0; 2/0	9 – 18	12.5	16	
15.0651C...[2)]-*	KST10BV-AX/M32/50-70-C...[2)]	46	50; 70	1/0; 2/0	13 – 25	12.5	16	

付属品 (別途ご注文ください)

15.5809	VK-S10BV	保護カバー、ページ 20
15.0138	GS33/42	ケーブルグランドを締めるオープンエンドスパナ、ページ 23

MA

取扱説明書 MA048

www.staubli.com/electrical

* カラーコードをご指定ください

1) IEC 60228 (DIN VDE 0295) に準拠、57 ページを参照

2) コード番号 (C1 - C5) を追加します

3) ケーブル グランドが十分にクランプして密閉できるように、ケーブルの外径を大きくします (熱収縮チューブなどを使用)

保護カバー

保護カバー VK

固定ストラップ付。未嵌合のコネクタを埃や水しぶきから保護するために使用されます。固定ストラップを使用して、コネクタの絶縁体を取り付けることができます。

VK-B10BV

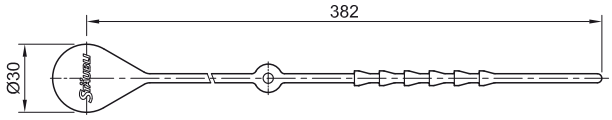

VK-S10BV

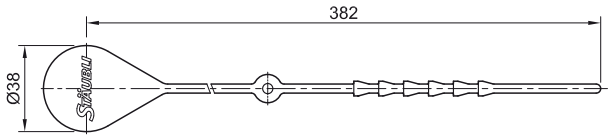

オーダーNo.	型式	保護等級	対応型式	ページ	MA 取扱説明書
15.5808	VK-B10BV	IP65、IP68	KBT10BV-AX/...	18	MA048
15.5809	VK-S10BV	IP65、IP68	ID/S10BV-... IS10BV-... KST10BV-AX/...	16 17 19	MA046 MA047 MA048

保護カバー PL-PC

パネルレセプタクル・ソケット用。保護カバー PL-PC-1021SET は、嵌合されていないジャンクションボックスを覆うためのスプリング式のヒンジ式カバーで、機械的衝撃、汚れ、水しぶきから保護します。保護等級 IP65

保護カバーは南京錠でロックできます(Stäubli では提供していません)。カラーコーディングは、カラーコーディングディスクで行います。

PL-PC-1021SET

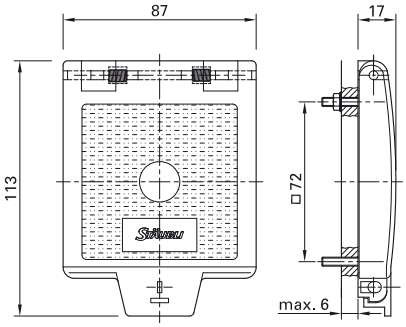

オーダーNo.	型式	対応型式	ページ	MA 取扱説明書	*カラー
14.5252-*	PL-PC-1021SET	ID/S10BV-C...ID/	16	MA036	20 21 22 23 24 25 26 27 28 29 30[1] 31[1]

単体部品

14.5137-*	FS-DE10-16	カラーコーディング　ディスク交換			20 21 22 23 24 25 26 27 28 29 30[1] 31[1]

* カラーコードをご指定ください

[1] 在庫品ではありません。納期はご相談に応じます。

マイクロスイッチ

規格適合と安全性向上のために

パネルレセプタクルソケットと表面実装レセプタクルには、接続状態表示用のマイクロスイッチを追加で装備できます。マイクロスイッチ接点は、平型端子 2.8 mm x 0.5 mm 3個、スイッチング容量 6A、AC 250V の切り替え接点です。ロックがカチッとはまる直前にマイクロスイッチが切り替わり、プラグの接続が完了したことを示します。

MS-S10BV

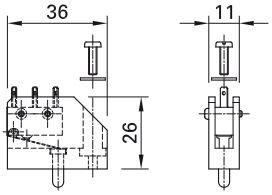

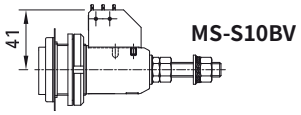

ID/S10BV-C...

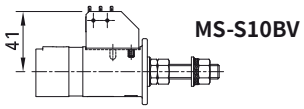

IS10BV-C...

オーダーNo.	型式	対応型式	ページ	MA 取扱説明書
14.0103	MS-S10BV	ID/S10BV-... IS10BV-...	16	MA046 MA047

MA

取扱説明書

www.staubli.com/electrical

ロックリング

カップリング ソケット KBT10BV に取り付けるためのこの追加のロックリングを使用すると、VR10BV-WZ ツールでのみ解放できるようにプラグ接続をロックできます。

VR10BV

VR10BV-WZ

オーダーNo.	型式	説明	対応型式	ページ	MA 取扱説明書
15.5807	VR10BV	ロックリング	KBT10BV-AX/...	18	MA049
15.0139	VR10BV-WZ	工具	VR10BV	22	MA049

フラットシール

フラットシールIS10BVをIP65等級で表面実装する場合。

FDK10BV

オーダーNo.	型式	説明	対応型式	ページ	MA 取扱説明書
14.5190	FDK10BV	フラットシール	ID/S10BV-C...	16	MA046

MA

取扱説明書

www.staubli.com/electrical

工具 10BV

ソケットレンチ

ストーブリでは、10BV のリングナットの締め付けトルクを推奨しています。Stäubli は、市販のトルクレンチ用にこのソケットレンチ（SW17）を供給しています。

ID10BV-WZ

オーダーNo.	型式	トルク	対応型式	ページ	MA 取扱説明書
14.5189	ID10BV-WZ	10 N m	ID/S10BV-C...	16	MA046

オープンエンドスパナ

カップリング K...T10BV...のケーブルグランドを締め付けるためのものです。Stäubliは、従来の工具を使用した場合のネジ山の締め過ぎを防ぐため、この工具を推奨します。そのためには、2 つの工具が必要です。

GS33/42

オーダーNo.	型式	説明	対応型式	ページ	MA 取扱説明書
15.0138	GS33/42	オープンエンドスパナ (1 本)	KBT10BV-AX/... KST10BV-AX/...	18 19	MA048 MA048

MA

取扱説明書

www.staubli.com/electrical

概要 16BL

ストーブリ コネクタ 16BL

テクニカルデータ	
定格電圧 IEC	AC 1000 V / DC 1500 V
定格電圧、UL	AC 600 V/DC 600 V
定格電流 IEC	630 A まで**1)**
定格電流 、UL	380 A まで**1)**
保護等級[2]、嵌合 非嵌合	IP65**3) 4)**、IP68 (1 m、1 h)、IP69 IP2X
絶縁体素材	PA
ハウジング材質	CuZn (Ag)
温度範囲	-40 °C … +120 °C
塩水噴霧試験、IEC60068-2-11 に準拠	連続 672 時間
接触抵抗	≤25 µΩ
短絡電流、1 s/3 s	14 kA まで/ 10 kA まで
ピーク耐電流	55 A まで
試験電圧 (50 Hz/1 min.)	6.6 kV
定格インパルス電圧、1.2 µs/50 µs (kV)	12 kV
過電圧カテゴリ/汚染度	CATIII/3
シールド	No
導体断面圧着接続 AxiClamp 接続	70 mm² – 240 mm² 2/0 AWG; 500 MCM (535.3 MCM を含む) 95 mm² – 240 mm² 4/0 AWG; 500 MCM
公称径 Ø ピン/ソケット	16 mm
引抜力/差込み力（新品の場合）	114 N/300 N[5]
最大締め付け力	30 N m
接続サイクル	5000
取付け、16BL-PP/ET/C 16BL-MP/ET/C	ハウジングとパネル、角度付きアダプタ付 バスバーへの直付け
端子部の種類 16BL-CS/C、16BL-CP/C 16BL-PP/ET/C 16BL-MP/ET/C	圧着接続または AxiClamp ケーブルラグ バスバー/コンタクトブロック
ロック	バイヨネットロック、45°
カラーコード	12
メカニカルコード	C1 - C7
法律の遵守	IEC 61984、IEC 60664-1、IEC 60529、 IEC 60512-5-2、IEC 61238-1、 IEC 60068-2-52、UL 486A-486B、UL 94
UL 認定コンポーネント	E470532

その他の技術情報については60– 70ページをご覧ください。

1) モデルによって異なります - 詳細な情報は 60–65ページをご覧ください
2) コネクタの組み合わせに応じて、嵌合状態または保護カバー付き
3) 未嵌合状態でも保護カバー付き
4) パネルの表面構造/設置密度による (16BL-PP/ET/C の場合のみ)
5) この値は、最初の接続動作に関するもので、その後の使用で徐々に減少します

タイプと接続方法

ピン

16BL-CP
ページ 27

ソケット

16BL-CS
ページ 26

16BL-MP
ページ 29

16BL-PP
ページ 28

コーディングに関する備考：
同じコード番号を持つプラグとソケットのみを接続できます。
C1 = 標準コード

E470532

フリー コネクタ

ソケット 16BL-CS

CU ケーブル クラス 5、6 用の AxiClamp および圧着接続付き [1)]

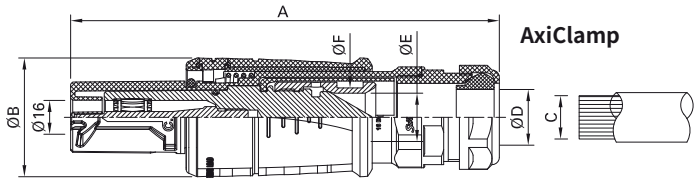

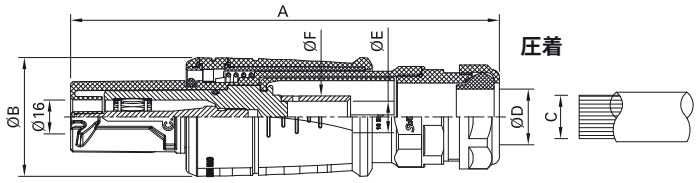

E470532

オーダーNo.	型式	寸法 (mm)		導体断面積			ケーブルグランドの ø 範囲	最大Ø 導体	AxiClamp スリーブの SW	圧着スリーブ外径-Ø	*カラー
		A	B	C mm²	C AWG	C MCM	D mm	E mm	F mm		
AxiClamp 接続											
15.0718C[2)]-*	16BL-CS/AX/M40/95-120-C…	204	57	95 – 120	4/0	250	20 – 32	16	22		20 21 22 23 24 25 26 27 28 29 30 31
15.0719C[2)]-*	16BL-CS/AX/M40/150-185-C…	204	57	150 – 185		300 – 350	20 – 32	20	27		
15.0720C[2)]-*	16BL-CS/AX/M50/150-185-C…	223	57	150 – 185		300 – 350	31 – 41	20	27		
15.0721C[2)]-*	16BL-CS/AX/M50-240-C…	223	57	240		450 – 500	31 – 41	23	28		
圧着接続											
15.0686C[2)]-*	16BL-CS/M32/70-C…	202	57	70	2/0		15 – 25	13		17	20 21 22 23 24 25 26 27 28 29 30 31
15.0687C[2)]-*	16BL-CS/M40/95-C…	204	57	95	4/0		20 – 32	15		20	
15.0688C[2)]-*	16BL-CS/M40/120-C…	204	57	120		250 (262.6 を含む)	20 – 32	17		22	
15.0689C[2)]-*	16BL-CS/M40/150-C…	204	57	150		300 (313.3 を含む)	20 – 32	19		25	
15.0690C[2)]-*	16BL-CS/M40/185-C…	204	57	185		350 (373.3 を含む)	20 – 32	21		27	
15.0691C[2)]-*	16BL-CS/M50/150-C…	223	57	150		300 (313.3 を含む)	31 – 41	19		25	
15.0692C[2)]-*	16BL-CS/M50/185-C…	223	57	185		350 (373.3 を含む)	31 – 41	21		27	
15.0693C[2)]-*	16BL-CS/M50/240-C…	223	57	240		500 (535.3 を含む)	31 – 41	24		30	

付属品 (別途ご注文ください)

15.5881	16BL-CS/PC	保護カバー、ページ 30
15.5883	16BL-CS/FIX	保護カバー付き固定板、ページ 31

MA

取扱説明書 MA408

www.staubli.com/electrical

* カラーコードをご指定ください
[1)] IEC 60228 (DIN VDE 0295) に準拠
[2)] コード番号 (C1 - C7) を追加します

プラグ 16BL-CP

CU ケーブル クラス 5、6 用の AxiClamp および圧着接続付き [1)]

E470532

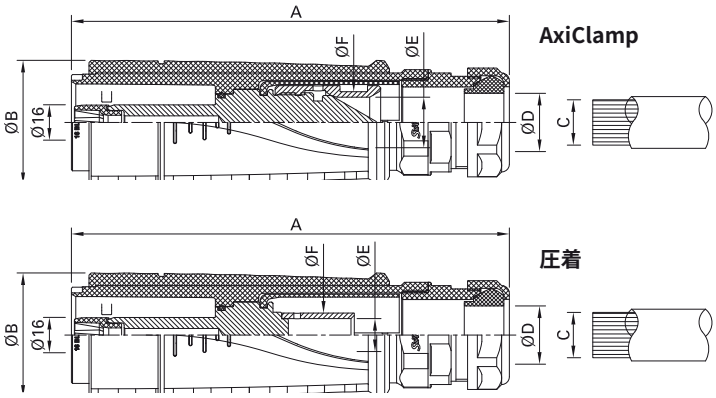

オーダーNo.	型式	寸法 (mm)		導体断面積			ケーブルグランドの ø 範囲	最大Ø 導体	AxiClamp スリーブの SW	圧着スリーブ外径-Ø	*カラー
		A	B	C mm²	C AWG	C MCM	D mm	E mm	F mm		
AxiClamp 接続											
15.0722C[2)]-*	16BL-CP/AX/M40/95-120-C…	200	57	95 – 120	4/0	250	20 – 32	16	22		20 21 22 23 24 25 26 27 28 29 30 31
15.0723C[2)]-*	16BL-CP/AX/M40/150-185-C…	200	57	150 – 185		300 – 350	20 – 32	20	27		
15.0724C[2)]-*	16BL-CP/AX/M50/150-185-C…	219	57	150 – 185		300 – 350	31 – 41	20	27		
15.0725C[2)]-*	16BL-CP/AX/M50-240-C…	219	57	240		450 – 500	31 – 41	23	28		
圧着接続											
15.0702C[2)]-*	16BL-CP/M32/70-C…	197	57	70	2/0		15 – 25	13		17	20 21 22 23 24 25 26 27 28 29 30 31
15.0703C[2)]-*	16BL-CP/M40/95-C…	200	57	95	4/0		20 – 32	15		20	
15.0704C[2)]-*	16BL-CP/M40/120-C…	200	57	120		250 (262.6 を含む)	20 – 32	17		22	
15.0705C[2)]-*	16BL-CP/M40/150-C…	200	57	150		300 (313.2 を含む)	20 – 32	19		25	
15.0706C[2)]-*	16BL-CP/M40/185-C…	200	57	185		350 (373.2 を含む)	20 – 32	21		27	
15.0707C[2)]-*	16BL-CP/M50/150-C…	219	57	150		300 (313.2 を含む)	31 – 41	19		25	
15.0708C[2)]-*	16BL-CP/M50/185-C…	219	57	185		350 (373.2 を含む)	31 – 41	21		27	
15.0709C[2)]-*	16BL-CP/M50/240-C…	219	57	240		500 (535.2 を含む)	31 – 41	24		30	

付属品 (別途ご注文ください)

15.5882	16BL-CP/PC	保護カバー、ページ 30
15.5884	16BL-CP/FIX	保護カバー付き固定板、ページ 31

MA

取扱説明書 MA408

www.staubli.com/electrical

* カラーコードをご指定ください
[1)] IEC 60228 (DIN VDE 0295) に準拠
[2)] コード番号 (C1 - C7) を追加します

パネルレセプタクルソケット / 表面実装レセプタクル

プラグ 16BL-PP/ET

パネル レセプタクル ソケット、ネジ接続 M16

E470532

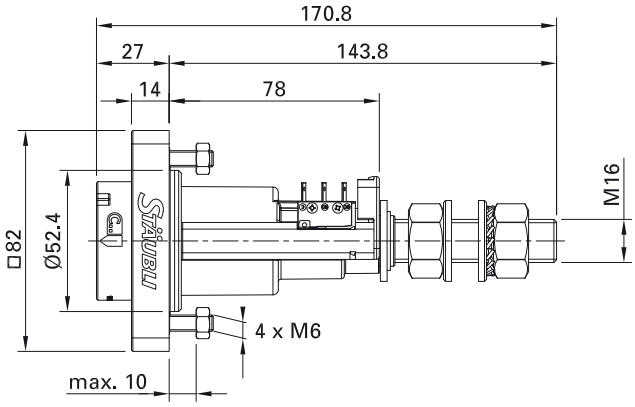

オーダーNo.	型式	説明	*カラー
14.0066C1)	16BL-PP/ET-C…	ネジ接続 M16 付きプラグ	
単品部品 (別途ご注文ください)			
14.5204-*	FR21	カラーリング	20 21 22 23 24 25 26 27 28 29 30 31
付属品 (別途ご注文ください)			
15.5882	16BL-CP/PC	固定ストラップ付き保護カバー、ページ 30	
14.5252-*	PL-PC-1021SET	色分けディスク付き保護カバー、ページ 30	20 21 22 23 24 25 26 27 28 29 30 31
14.0050	WA-ID/S21	角度付きダプタ、ページ 32	
14.0106	MSW-16BL-PP	マイクロスイッチ、ページ 32	

MA

取扱説明書 MA409

www.staubli.com/electrical

* カラーコードをご指定ください

1) コード番号 (C1 - C7) を追加します

プラグ 16BL-MP/ET

表面実装レセプタクル、ネジ接続 M16

E470532

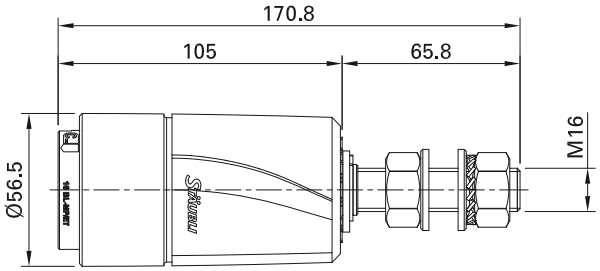

オーダーNo.	型式	説明	*カラー
14.2055C1)-*	16BL-MP/ET-C…	ネジ接続 M16 付きプラグ	20 21 22 23 24 25 26 27 28 29 30 31

付属品 (別途ご注文ください)

15.5882	16BL-CP/PC	固定ストラップ付き保護カバー、ページ 30

MA

取扱説明書 MA410

www.staubli.com/electrical

* カラーコードをご指定ください

[1] コード番号 (C1 - C7) を追加します

保護カバー

保護カバー 16BL-C.../PC

固定ストラップ付。未嵌合のコネクタを埃や水しぶきから保護するために使用されます。

カバーはコネクタに簡単に取り付けられます。保護カバーをコネクタの絶縁体に取り付けるために、固定ストラップを使用することができます。

16BL-CP/PC

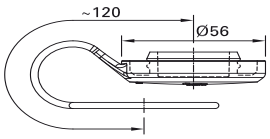

16BL-CS/PC

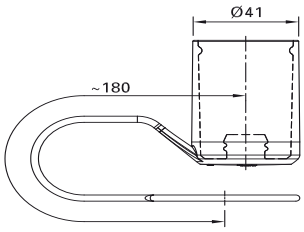

オーダーNo.	型式	対応型式	ページ	保護等級	MA 取扱説明書
15.5882	16BL-CP/PC	16BL-CP...	27	IP65、IP68	MA408
15.5881	16BL-CS/PC	16BL-CS...	26	IP65、IP68	MA408

保護カバー 16BL-C.../PC

パネルレセプタクル・ソケット用。保護カバーPL-PC-1021SET は、嵌合されていないジャンクションボックスを覆うためのスプリング式のヒンジ式カバーで、機械的衝撃、汚れ、水しぶきから保護します。保護等級 IP65

保護カバーは南京錠でロックできます(Stäubli では提供していません)。カラーコーディングは、カラーコーディングディスクで行います。

PL-PC-1021SET

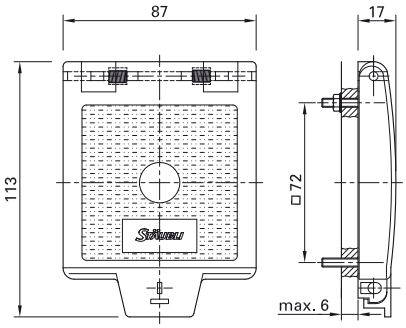

オーダーNo.	型式	対応型式	ページ	保護等級	MA 取扱説明書	*カラー
14.5252-*	PL-PC-1021SET	16BL-PP/ET-C…	28	IP65	MA036	20 21 22 23 24 25 26 27 28 29 30[1] 31[1]
単体部品						
14.5137-*	FS-DE10-16	カラーコーディング　ディスク交換				20 21 22 23 24 25 26 27 28 29 30[1] 31[1]

* カラーコードをご指定ください

[1] 在庫品ではありません。納期はご相談に応じます。

保護カバー付き固定板

コネクタ 16BL-CP、16BL-CS をケーブルリール
などの取り付け部に取り付けることで、安全か
つ簡単に装着できます。

16BL-CP/FIX

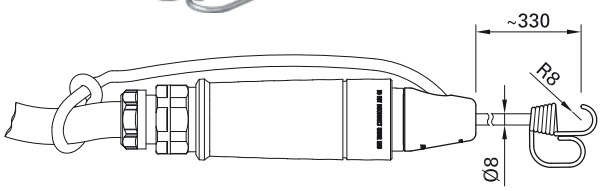

16BL-CS/FIX

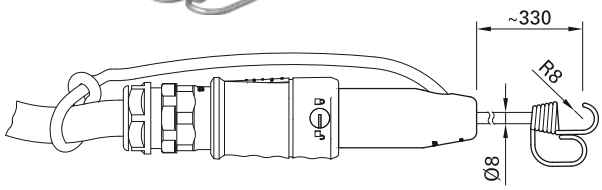

オーダーNo.	型式	対応型式	ページ	MA	取扱説明書
15.5884	16BL-CP/FIX	16BL-CP...	27	MA408	
15.5883	16BL-CS/FIX	16BL-CS...	26	MA408	

マイクロスイッチ

ロック装置（例：マイクロスイッチ）を使用することで、負荷がかかった状態での接続を防ぎ、IEC61984 規格の要求事項に適合することを保証します。
16BL-PP/ET-C には、プラグイン接続の状態を表示するマイクロスイッチを搭載することができます。

マイクロスイッチは、2.8 mm x 0.5 mm の 3 つの平型端子を備えた切り替え接点です。ロックがカチッとはまる直前に切り替わり、プラグの接続が完了したことを示します。

指定：
- IECの場合：6 A、AC 250 V
- ULの場合：5 A、125/AC 250 V
  1 A、DC 48 V

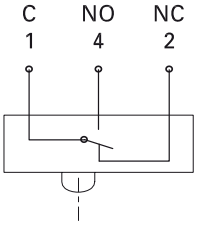

オーダーNo.	型式	対応型式	ページ
14.0106	MSW-16BL-PP	16BL-PP/ET-C… ネジ 2 本で取り付け (同梱品)	28

角度付きアダプタ

アングルアダプタ WA-ID/S21は、ID/S21-C...、16BL-PP/ET-C...の各モデルを標準仕様よりも省スペースで搭載できる追加要素です。

また、プラグに影響を与えるリードによる横方向の力を最小限に抑えることができます。保護等級 IP65

IP65 についての備考：
動作高度が海抜 2000 m を超える場合は、Stäubli までお問い合わせください。

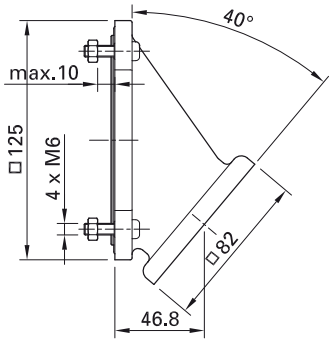

オーダーNo.	型式	対応型式	ページ	保護等級	MA 取扱説明書
14.0050	WA-ID/S21	16BL-PP/ET-C…	28	IP65	MA075

アダプタ 16BV – 16BL

既存の 16BV システムとの互換性

16BL コネクタから既存の 16BV システムへの統合

16BL は、アダプタソリューションを使用して、既存のシステムに簡単に統合することができます。すべての用途に対応できるよう、さまざまなセットを用意しています（34 ページ参照。）

16BV 表面実装ソケットコネクタの交換

ID/... コネクタを新しい 16BL コネクタに交換するのは簡単で、さらに調整することなく可能です。

ドリル計画の寸法は同一です。フロントフランジに追加された取り付けネジは、安定性を高め、カップリング後の機械的負荷を軽減します。

穴あけ計画 16BV

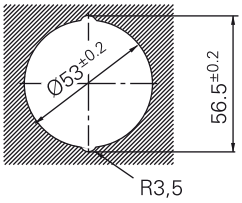

穴あけ計画 16BL

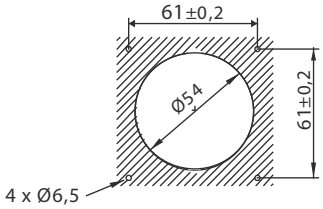

アダプタ 16BV – 16BL

既存の 16BV システムとの互換性を高めるプラグアンドプレイアダプタ

ADAP/16BV/16BL/SET4/EU – ヨーロッパ向けセット、型式：16BV プラグ/16BL プラグ

関連するプラグアンドプレイ アダプタを使用すると、既存の 16BV システムを新しい 16BL コネクタにすばやく簡単に接続できます。

インストールの構成に従って、アプリケーションに適切な選択を行う必要があります。
各地域で主に使用されているプラグの組み合わせに応じて、さまざまなアダプタセットを用意しています。各地域で使用される導体数に応じて、適切な数のアダプタがセットになっています。

ご要望に応じて特殊仕様の製作も可能です。

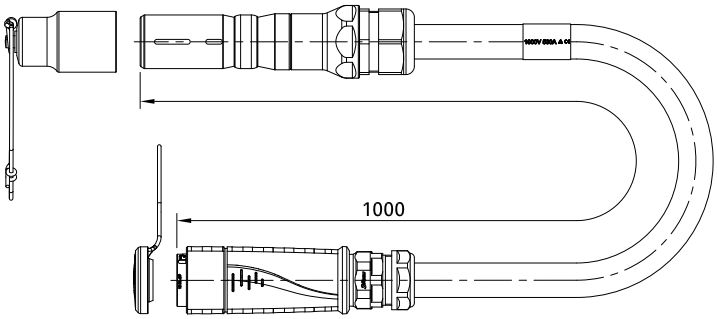

オーダー No.	型式	地域	ページ 16BV		ページ 16BL		導体/ラベル [1]					ケーブル長[2]	最大使用温度
							L1	L2	L3	N	PE		
			ピン	ソケット	ピン	ソケット	C1	C2	C3	C4	C5		
15.2553	ADAP/16BV/16BL/SET1/CN	中国	×		×							1 m	80 °C
15.2554	ADAP/16BV/16BL/SET3/CN			×		×							
15.2555	ADAP/16BV/16BL/SET1/EU	ヨーロッパ	×		×							1 m	80 °C
15.2556	ADAP/16BV/16BL/SET2/EU			×	×								
15.2557	ADAP/16BV/16BL/SET3/EU			×		×							
15.2558	ADAP/16BV/16BL/SET4/EU		×			×							
15.2559	ADAP/16BV/16BL/SET1/DE	ドイツ	×		×							1 m	80 °C
15.2560	ADAP/16BV/16BL/SET2/DE			×	×								
15.2561	ADAP/16BV/16BL/SET3/DE			×		×							
15.2562	ADAP/16BV/16BL/SET4/DE		×			×							
15.2563	ADAP/16BV/16BL/SET1/CH	スイス	×		×							1 m	80 °C
15.2564	ADAP/16BV/16BL/SET2/CH			×	×								
15.2565	ADAP/16BV/16BL/SET3/CH			×		×							
15.2566	ADAP/16BV/16BL/SET4/CH		×			×							

注意：
ご注文の前に、標準プラグアンドプレイアダプタのケーブルがお客様の使用条件に適合しているかどうかをご確認ください。

温度、耐薬品性、周波数レベルなどの基準は、特に注意して考慮する必要があります。
サポートが必要な場合は、最寄りの Stäubli パートナーにお問い合わせください。

[1] メカニカルコーディングは 16BL コネクタに対してのみ考慮されます
[2] 組立済み、圧着接続付、ケーブルタイプクラスPUR 5、断面積 240mm²

概要 21BV

ストーブリ コネクタ 21BV

テクニカルデータ	
定格電圧 IEC	AC 1000 V / DC 1500 V
定格電流 IEC	1000 A まで[1]
保護等級[2] [3]、嵌合 非嵌合	IP65、IP68、IP69 IP2X
絶縁体素材	PA
ハウジング材質	CuZn (Ag)
温度範囲	-60 °C … +120 °C (static)[4][5]
塩水噴霧試験、IEC60068-2-11 に準拠	連続 672 時間
接触抵抗	≤25 µΩ
短絡電流、1 s/3 s	19 kA / 14 kA
ピーク耐電流	70 kA
試験電圧 (50 Hz/1 min.)	6.6 kV
定格インパルス電圧、1.2 µs/50 µs (kV)	12 kV
過電圧カテゴリ/汚染度	CATIII/3
シールド	No
導体断面 圧着接続/ネジ込み接続	150 mm^2 – 400 mm^2 300 MCM – 777 MCM
公称径 Ø ピン/ソケット	21 mm
引抜力/差込み力（新品の場合）	140 N/270 N
最大締め付け力	52 N m
接続サイクル	5000
取付 ID/S21BV IS21BV	ハウジングとパネル オプションでアングルアダプタ付き バスバーへの直付け
端子部の種類 KST/KBT21BV ID/S21BV IS/21BV	圧着接続 ケーブルラグ端子 バスバー/コンタクトブロック
ロック	バイヨネットロック、45°
カラーコード	12
メカニカルコード	C1 - C6
法律の遵守	IEC 61984、IEC 60664-1、IEC 60529、 IEC 60512、IEC 60068-2-52、ISO 6988

その他の技術情報については62-70ページをご覧ください。

[1] モデルによって異なります - 詳細な情報は 62 – 63ページをご覧ください
[2] コネクタの組み合わせに応じて、嵌合状態または保護カバー付き
[3] パネルの表面構造/設置密度による (ID/S21BVのみ)
[4] 取り扱いや衝撃による機械的負荷がない
[5] 接続および切断温度：-40 °C…+90 °C

タイプと接続方法

ピン

KST21/M...
ページ 41

ID/S21...
ページ 38

IS21...
ページ 39

ソケット

KBT21/M...
ページ 40

銅(Cu)コネクタに関する注意事項/1000Aまで対応

Cuのマークのあるコネクタは、Cuのマークのあるコネクタとのみ接続できます。

コーディングに関する備考:

同じコード番号を持つプラグとソケットのみを接続できます。

C1 = 標準コード

パネルレセプタクル式ソケット 21BV

プラグ ID/S21

ネジ接続 M20 付き

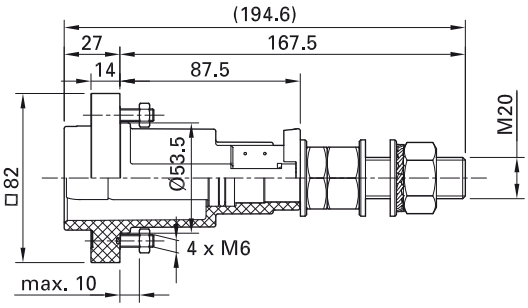

オーダーNo.	型式	説明	定格電流	*カラー
14.0049C...[1]	ID/S21-C...[1]	ピン	800 A	
14.0065C...[1]	ID/S21-C...[1] CU	ピン	1000 A	
単品部品 (別途ご注文ください)				
14.5204-*	FR21[2]	カラーリング		20 21 22 23 24 25 26 27 28 29 30 31
付属品 (別途ご注文ください)				
14.5252-*	PL-PC-1021SET	カラーコード付き保護カバー、ページ 30		20 21 22 23 24 25 26 27 28 29 30 31
14.0104	MS-S21	マイクロスイッチ、ページ 43		
15.5860	VK-S21	固定ストラップ付き保護カバー、ページ 52		
14.0050	WA-ID/S21	角度付きダプタ、ページ 32		

MA

取扱説明書 MA075

www.staubli.com/electrical

* カラーコードをご指定ください
[1] コード番号を追加 (C1 - C6) 標準コード C1
[2] カラーリングは別途ご注文ください

表面実装用レセプタクル 21BV

プラグ IS21

ネジ接続 M20 付き

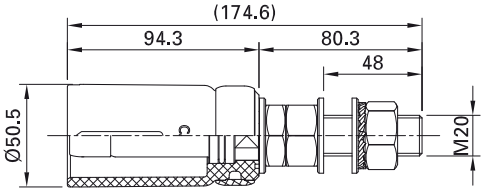

オーダーNo.	型式	*カラーテープ
14.2019C...[1)]-*	IS21-C...[1)]	20 21 22 23 24 25 26 27 28 29 30 31
付属品 (別途ご注文ください)		
15.5860	VK-S21	固定ストラップ付き保護カバー、ページ 52

MA

取扱説明書 MA076

www.staubli.com/electrical

* カラーコードをご指定ください

[1)] コード番号を追加 (C1 - C6) 標準コード C1

フリーコネクタ 21BV

ソケット KBT21

CU ケーブル クラス 5、6 対応の圧着接続付き [1)]

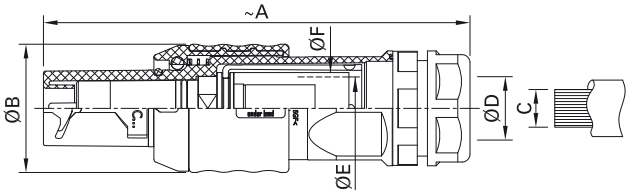

オーダーNo.	型式	寸法		導体断面積		ケーブルグランドの ø 範囲	最大導体 Ø	圧着スリーブ外径-Ø	*カラー
		~A mm	Ø B mm	C mm²	C MCM	Ø D mm	Ø E mm	Ø F mm	
15.0668C...[2)]-*	KBT21/M40/150-C...[2)]	225	68	150	300	20 – 32	19	25	20 21 22 23 24 25 26 27 28 29 30 31
15.0669C...[2)]-*	KBT21/M40/185-C...[2)]	225	68	185	350	20 – 32	21	27	
15.0670C...[2)]-*	KBT21/M40/240-C...[2)]	225	68	240	500	20 – 32	24	30	
15.0671C...[2)]-*	KBT21/M40/300-C...[2)]	225	68	300	600	20 – 32	26	32	
15.0672C...[2)]-*	KBT21/M50/185-C...[2)]	226	68	185	350	31 – 41	21	27	
15.0673C...[2)]-*	KBT21/M50/240-C...[2)]	226	68	240	500	31 – 41	24	30	
15.0674C...[2)]-*	KBT21/M50/300-C...[2)]	226	68	300	600	31 – 41	26	32	
15.0675C...[2)]-*	KBT21/M50/400-C...[2)]	226	68	400	750	31 – 41	30	38	
15.0684C...[2)]-*	KBT21/M50/777MCM-C...[2)] CU	226	68	400	777	31 – 41	30	38	

付属品 (別途ご注文ください)

15.5861	VK-B21	保護カバー、ページ 42

MA

取扱説明書 MA074

www.staubli.com/electrical

* カラーコードをご指定ください

[1)] IEC 60228 (DIN VDE 0295) に準拠したケーブルクラス、57ページを参照

[2)] コード番号を追加 (C1 - C6) 標準コード C1

プラグ KST21

CU ケーブル クラス 5、6 対応の圧着接続付き [1)]

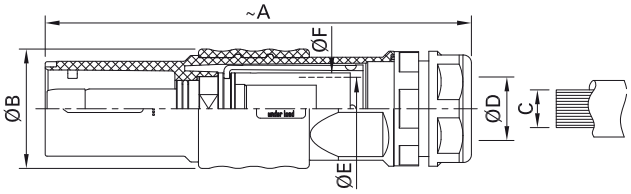

オーダーNo.	型式	寸法		導体断面積		ケーブルグランドの ø 範囲	最大Ø 導体	圧着スリーブ外径-Ø	*カラー
		~A mm	Ø B mm	C mm²	C MCM	Ø D mm	Ø E mm	Ø F mm	
15.0676C...[2)]-*	KST21/M40/150-C...[2)]	225	63	150	300	20 – 32	19	25	
15.0677C...[2)]-*	KST21/M40/185-C...[2)]	225	63	185	350	20 – 32	21	27	
15.0678C...[2)]-*	KST21/M40/240-C...[2)]	225	63	240	500	20 – 32	24	30	
15.0679C...[2)]-*	KST21/M40/300-C...[2)]	225	63	300	600	20 – 32	26	32	20 21 22 23 24
15.0680C...[2)]-*	KST21/M50/185-C...[2)]	226	63	185	350	31 – 41	21	27	25 26 27 28 29
15.0681C...[2)]-*	KST21/M50/240-C...[2)]	226	63	240	500	31 – 41	24	30	30 31
15.0682C...[2)]-*	KST21/M50/300-C...[2)]	226	63	300	600	31 – 41	26	32	
15.0683C...[2)]-*	KST21/M50/400-C...[2)]	226	63	400	750	31 – 41	30	38	
15.0685C...[2)]-*	KST21/M50/777MCM-C...[2)] CU	226	63	400	777	31 – 41	30	38	

付属品 (別途ご注文ください)

15.5860	VK-S21	保護カバー、ページ 42

MA

取扱説明書 MA074

www.staubli.com/electrical

* カラーコードをご指定ください

[1)] IEC 60228 (DIN VDE 0295) に準拠したケーブルクラス57ページを参照

[2)] コード番号 (C1 - C6) を追加します。標準コード C1

付属品 21BV

21BV 用保護カバー

保護カバー VK

固定ストラップ付。未嵌合のコネクタを埃や水しぶきから保護するために使用され、保護等級は IP65 と IP68 です。保護カバーをコネクタの絶縁体に取り付けるために、固定ストラップを使用することができます。

VK-B21

VK-S21

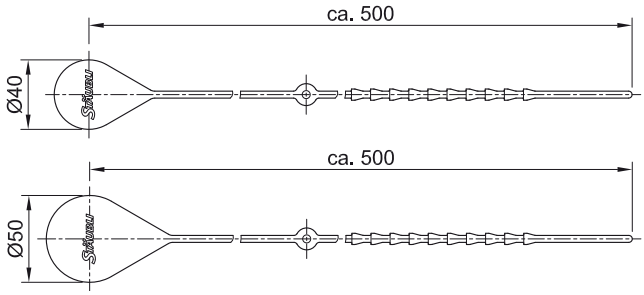

オーダーNo.	型式	対応型式	ページ	保護等級	MA 取扱説明書
15.5861	VK-B21	KBT21/...	40	IP65、IP68	MA074
15.5860	VK-S21	KST21/... ID/S21... IS21...	41 38 39	IP65、IP68	MA074 MA075 MA076

保護カバー PL-PC

パネルレセプタクル・ソケット用。保護カバー PL-PC-1021SET は、嵌合されていないジャンクションボックスを覆うためのスプリング式のヒンジ式カバーで、機械的衝撃、汚れ、水しぶきから保護します。保護等級 IP65
保護カバーは南京錠でロックできます(Stäubli では提供していません)。カラーコーディングは、カラーコーディングディスクで行います。

PL-PC-1021SET

カラーコーディング
ディスク

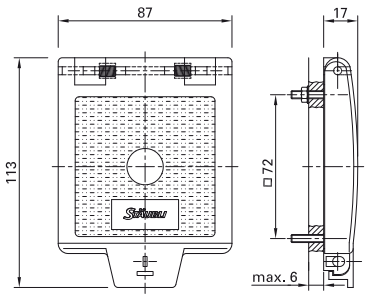

オーダーNo.	型式	対応型式	ページ	保護等級	MA 取扱説明書	*カラー
14.5252-*	PL-PC-1021SET	S21-...	38	IP65	MA036	20 21 22 23 24 25 26 27 28 29 30 [1] 31 [1]
単体部品						
14.5137-*	FS-DE10-16	カラーコーディング　ディスク交換				20 21 22 23 24 25 26 27 28 29 30 [1] 31 [1]

* カラーコードをご指定ください
[1] 在庫品ではありません。納期はご相談に応じます。

角度付きアダプタ

アングルアダプタ WA-ID/S21は、ID/S21-C...、16BL-PP/ET-C...の各モデルを標準仕様よりも省スペースで搭載できる追加要素です。

また、プラグに影響を与えるリードによる横方向の力を最小限に抑えることができます。保護等級 IP65

IP65 についての備考：
動作高度が海抜 2000 m を超える場合は、Stäubli までお問い合わせください。

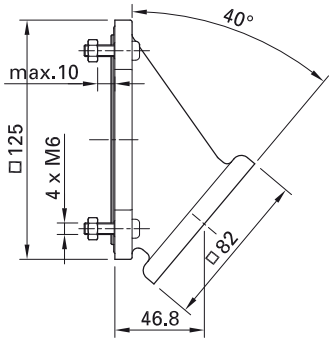

オーダーNo.	型式	対応型式	ページ	保護等級	MA 取扱説明書
14.0050	WA-ID/S21	ID/S21-C...	38	IP65	MA075

マイクロスイッチ 21BV用

パネルレセプタクルソケットには、接続状態表示用のマイクロスイッチを追加で装備することができます。マイクロスイッチは、平型端子 2.8mm×0.5mm 3個、スイッチング容量 6A、AC250V の切り替え接点です。
ロックが所定の位置にカチッと収まる直前にマイクロスイッチが切り替わり、接続が閉じられたことが示されます。

MS-S21

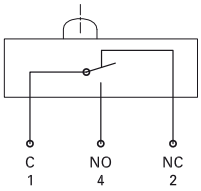

オーダーNo.	型式	対応型式	ページ	MA 取扱説明書
14.0104	MS-S21	ID/S21...	38	MA075

MA

取扱説明書

www.staubli.com/electrical

お客様ごとの専用構成専用構成

お客様の要望に合わせたケーブルアセンブリー

専門家にお任せください!

ご要望に応じたカスタムケーブルをご利用ください。シンプルな選択構成によって特殊工具や時間、リソースを節約できます。
技術的に互換性のあるソリューションで、専門家による安全な取付を保証します。手間をかけずに一元調達が可能です。
弊社の即時利用可能なソリューションは一目瞭然で大きな利点がございます。

Reset Print

お客様の要望に基づくケーブルアセンブリーのチェックリスト

アプリケーションの詳細

定格電圧		V	最大動作温度		°C
定格電流		A	短絡電流		A
ピーク電流		kA			

コネクタ - サイド A　ケーブル　コネクタ - サイド B

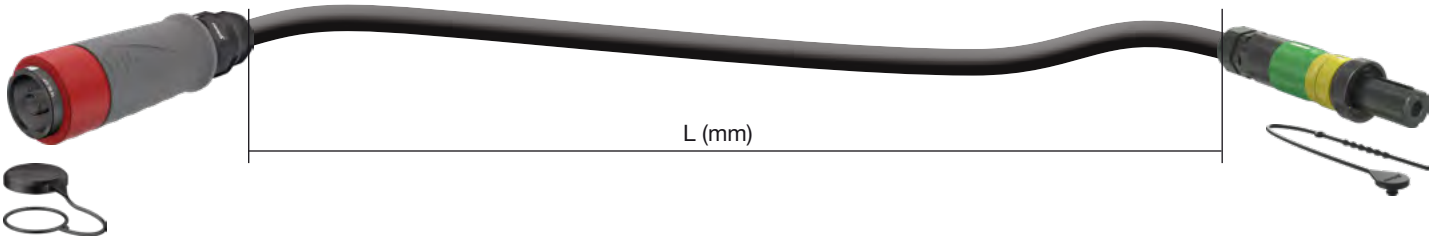

コネクタ - サイド A

注文番号

又は以下を定義:

コネクタタイプ

- ☐ プラグ/オス　☐ ソケット/メス
- ☐ 10BV　☐ 16BV　☐ 16BL　☐ 21BV
- ☐ ケーブル端子　☐ カットエンド
- ☐ その他

終端処理

- ☐ クリンプ　☐ AxiClamp

コーディング

色

☐ 20　☐ 21　☐ 22　☐ 23　☐ 24　☐ 25
☐ 26　☐ 27　☐ 28　☐ 29　☐ 30　☐ 31

メカニカルコード Standard configuration

ケーブル

長さ (mm)

断面積 (mm²)

ケーブルの種類

- ☐ HO7RN-F (最大 60 °C)
- ☐ PUR (最大90 °C)
- ☐ NSSHÖU (最大 90 °C)
- ☐ Radox (最大 120 °C)
- ☐ その他 (データシートを提供ください)

ケーブルに関するその他の要件

コネクタ - サイド B

注文番号

又は以下を定義:

コネクタタイプ

- ☐ プラグ/オス　☐ ソケット/メス
- ☐ 10BV　☐ 16BV　☐ 16BL　☐ 21BV
- ☐ ケーブル端子　☐ カットエンド
- ☐ その他

終端処理

- ☐ クリンプ　☐ AxiClamp

コーディング

色

☐ 20　☐ 21　☐ 22　☐ 23　☐ 24　☐ 25
☐ 26　☐ 27　☐ 28　☐ 29　☐ 30　☐ 31

メカニカルコード Standard configuration

数量

☐ 同じタイプで異なるコーディングの複数のケーブルが必要です。

注記

安全上の理由から、コネクターには自動的に適切な保護キャップが付属します。保証上の理由から、他のメーカーのコネクターの組立はお客様の責任となりますので、「カットエンド」オプションを選択してください。

注記

ケーブルの絶縁材料は、アセンブリーの電気的性能に影響を与え、性能が下がることがあります。Stäubliのコネクターは、銅導体のクラス5または6と互換性があります。アルミニウムなどの特別な要求についてはご相談に応じます。

はじめに

シールドコネクタ

周波数コンバータを搭載した電源の場合、例：三相モーターの駆動用。
地熱掘削用の深海掘削装置やクレーンシステムのエネルギーチェーンなど、幅広い用途に使用できます。
16BV-GS は、実績のある 16BV 丸型コネクタをベースに開発されました。継続的なシールドにより、電磁波の干渉から確実に保護します。
16BV-GSは、IP2X のタッチプロテクションを施しています。
バイヨネットロックとカラーコードにより、確実な接続が可能です。オプションのマイクロスイッチは、接続状態の表示を引き継ぎます。

21BV-GS は、カラーコードだけでなく、誤った嵌合 (C1...C6) を防ぐためのメカニカルコードも備えており、特に照明の少ない作業環境では有効です。16BV-GS では、この機能はリクエストに応じて提供されます (C1...C6)。
120°Cの高い動作温度と最大 600A の定格電流を持つこのコネクタは、最も厳しいアプリケーションの要件を満たしています。

応用分野：

- 採掘装置
- 自動車試験設備
- テストベンチ用装置
- 鉄道技術
- 石油・ガス、鉄鋼業など、過酷な環境下での産業用途。

テクニカルデータ	シールドコネクタ 16BV-GS	シールドコネクタ 21BV-GS
定格電圧 IEC	AC 1000 V/DC 1500 V	AC 1000 V/DC 1500 V
定格電流 IEC	530 A[1]	600 A[1]
保護等級[2]、嵌合 非嵌合	IP65、IP68、IP69 IP2X	IP65、IP67、IP69 IP2X
絶縁体素材	PA	PA
ハウジング材質	CuZn (Ag)	CuZn (Ag)
温度範囲	-30 ... +90 °C	-40 ... +120 °C
接触抵抗	≤25 µΩ	≤25 µΩ
短絡電流、1 s/3 s	14 kA まで/ 10 kA まで	19 kA / 14 kA
ピーク耐電流	55 A まで	70 kA
試験電圧 (50 Hz/1 min.)	6.6 kV	6.6 kV
定格インパルス電圧、1.2 µs/50 µs (kV)	12 kV	12 kV
過電圧カテゴリ/汚染度	CATIII/3	CATIII/3
シールド	Al (Ni)	Al (Ni)
シールド減衰量	100 Mhz：65 dB	100 Mhz：65 dB
導体断面、圧着接続	50 mm^2 – 240 mm^2	240 mm – 300 mm^2
公称径 Ø ピン/ソケット	16 mm	21 mm
接続サイクル	5000	5000
取付 ID/B...、ID/S... KST	ハウジング/フロントプレート (フロントリング付き) またはフリーコネクタとして フリーコネクタとしてのケーブルセット付き	
接続タイプ	圧着接続	圧着接続
ロック	バイヨネットロック、90°	バイヨネットロック、45°
カラーコード	8	8
メカニカルコード	C1 から C6 (オプション、ご要望に応じて)	C1 - C6
法律の遵守	IEC 61984、IEC 60664-1、IEC 60529	IEC 61984、IEC 60664-1、IEC 60529

その他の技術情報については64–70ページをご覧ください。

[1] モデルによって異なります - 詳細な情報は 64 – 65ページをご覧ください

[2] コネクタの組み合わせに応じて、嵌合状態、マイクロスイッチなし

シールドコネクタ 16BV-GS

パネルレセプタクル式ソケット ID/B16BV-GS
プラグ KST16BV-GS

クラス5[1) 3)] と 6[1) 3)]の Cu ケーブル対応

ID/B16BV-GS-NS/M...

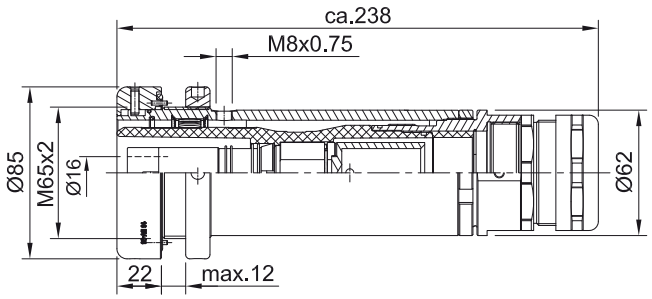

KST16BV-GS-NS/M...

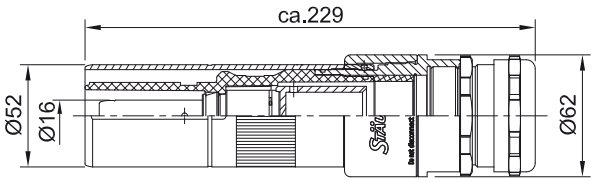

オーダーNo.	型式	説明	導体断面積			*カラー
			mm²	AWG	MCM	
クラス 5 のフレキシブルなケーブル対応[1)]						
31004803-*	ID/B16BV-GS-NS/M25X1,5-50H	パネルレセプタクル式ソケット完成品 保護カバー付き[2)]	50	1/0		21 22 23 24 25 26 27 28
31004804-*	ID/B16BV-GS-NS/M32X1,5-70H		70	2/0		
31004805-*	ID/B16BV-GS-NS/M32X1,5-95H		95	4/0		
31004806-*	ID/B16BV-GS-NS/M40X1,5-120H		120		250	
31004807-*	ID/B16BV-GS-NS/M40X1,5-150H		150		300	
31004808-*	ID/B16BV-GS-NS/M40X1,5-185H		185		350	
31004809-*	ID/B16BV-GS-NS/M50X1,5-240H		240		500	
31004796-*	KST16BV-GS-NS/M25X1,5-50H	プラグ完成品 保護カバー付き[2)]	50	1/0		
31004797-*	KST16BV-GS-NS/M32X1,5-70H		70	2/0		
31004798-*	KST16BV-GS-NS/M32X1,5-95H		95	4/0		
31004799-*	KST16BV-GS-NS/M40X1,5-120H		120		250	
31004800-*	KST16BV-GS-NS/M40X1,5-150H		150		300	
31004801-*	KST16BV-GS-NS/M40X1,5-185H		185		350	
31004802-*	KST16BV-GS-NS/M50X1,5-240H		240		500	
クラス 6 のフレキシブルなケーブル対応[1)]						
31004786-*	ID/B16BV-GS-NS/M25X1,5-50	パネルレセプタクル式ソケット完成品 保護カバー付き[2)]	50	1/0		21 22 23 24 25 26 27 28
31004793-*	ID/B16BV-GS-NS/M32X1,5-70		70	2/0		
31004795-*	ID/B16BV-GS-NS/M32X1,5-95		95	4/0		
31004448-*	ID/B16BV-GS-NS/M40X1,5-120		120		250	
31004465-*	ID/B16BV-GS-NS/M40X1,5-150		150		300	
31004447-*	ID/B16BV-GS-NS/M40X1,5-185		185		350	
31004446-*	ID/B16BV-GS-NS/M50X1,5-240		240		500	
31004787-*	ID/KST16BV-GS-NS/M25X1,5-50	プラグ完成品 保護カバー付き[2)]	50	1/0		
31004792-*	KST16BV-GS-NS/M32X1,5-70		70	2/0		
31004794-*	KST16BV-GS-NS/M32X1,5-95		95	4/0		
31004445-*	KST16BV-GS-NS/M40X1,5-120		120		250	
31004466-*	KST16BV-GS-NS/M40X1,5-150		150		300	
31004444-*	KST16BV-GS-NS/M40X1,5-185		185		350	
31004443-*	KST16BV-GS-NS/M50X1,5-240		240		500	

付属品 (別途ご注文ください)

31004438	DBT-ID/B16BV-GS-NS	保護カバー (修繕)、ページ 52
31004437	DST-KST16BV-GS-NS	保護カバー (修繕)、ページ 52
31004645	MS-ID/B16BV-GS-NS	マイクロスイッチ、ページ 52
31004646	HKS-ID/B16BV-GS-NS	フックレンチ、ページ 52
	H...16BV-NS	圧着スリーブ、ページ 55

MA

取扱説明書 MA095

www.staubli.com/electrical

* カラーコードをご指定ください

1) IEC 60228 (DIN VDE 0295) に準拠したケーブルクラス、57ページを参照

2) 在庫品ではありません。納期はご相談に応じます

3) 530 A

シールドコネクタ 21BV-GS

ソケット KBT21BV-GS
パネルレセプタクルプラグ ID/S21BV-GS

クラス5[1) 2)] と 6[1) 2)]の Cu ケーブル対応

KBT21BV-GS/...C...

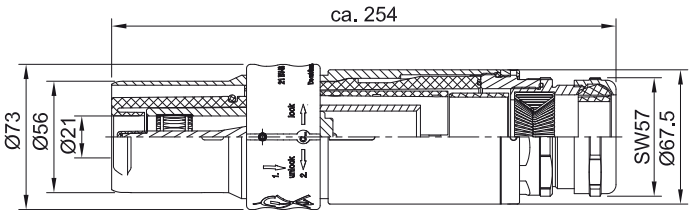

ID/S21BV-GS/...C...

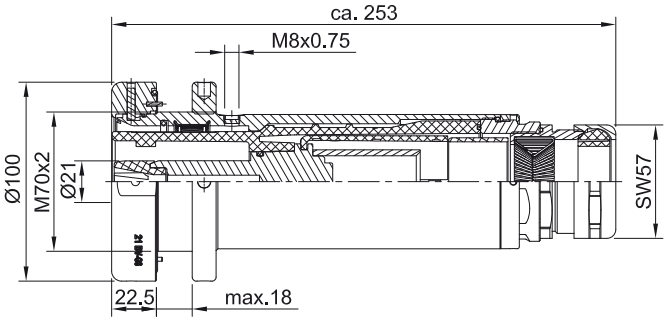

オーダーNo.	型式	説明	導体断面積		*カラー
			mm²	MCM	
31004923C[3]...-*	KBT21BV-GS/240C...	ソケット完成品保護カバー付き[4]	240	500	21 22 23 24 25 26 27 28
31004772C[3]...-*	KBT21BV-GS/300C...		300	600	
31004975C[3]...-*	ID/S21BV-GS/240C...	パネルレセプタクル式プラグ完成品保護カバー付き[4]	240	500	
31004763C[3]...-*	ID/S21BV-GS/300C...		300	600	

付属品 (別途ご注文ください)

310047774)	DBT-KBT21BV-GS	保護カバー (修繕)、ページ 52
310047754)	DST-ID/S21BV-GS	保護カバー (修繕)、ページ 52
31004645	MS-ID/B16BV-GS-NS	マイクロスイッチ、ページ 52
31004646	HKS-ID/B16BV-GS-NS	フックレンチ、ページ 52

MA

取扱説明書MA096

www.staubli.com/electrical

* カラーコードをご指定ください

[1] IEC 60228 (DIN VDE 0295) に準拠したケーブルクラス、57 ページを参照

[2] 600 A

[3] コード番号 (C1 - C6) を追加してください。標準コードはC1です。

[4] 在庫品ではありません。納期はご相談に応じます

付属品 シールドコネクタ

16BV-GS、21BV-GS 対応保護カバー

固定ストラップ付。未嵌合のコネクタを埃や水しぶきから保護するために使用されます。カバーはコネクタに簡単に取り付けられます。保護カバーをコネクタの絶縁体に取り付けるために、固定ストラップを使用することができます。

DST-KST16BV-GS-NS

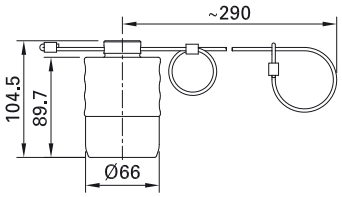

DBT-ID/B16BV-GS-NS

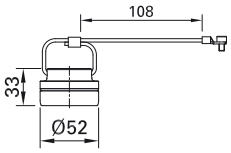

DBT-KBT21BV-GS

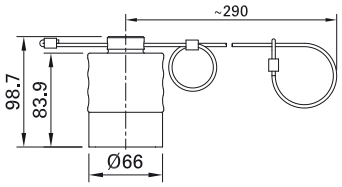

DST-ID/S21BV-GS

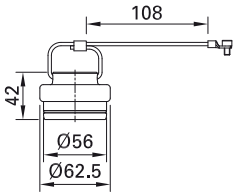

オーダーNo.	型式	対応型式	保護等級	ページ	MA 取扱説明書
31004437	DST-KST16BV-GS-NS[1]	KST16BV-GS-NS/...	IP65、IP67	49	MA096
31004438	DBT-ID/B16BV-GS-NS[1]	ID/B16BV-GS-NS/...	IP65、IP67	49	MA096
31004777	DBT-KBT21BV-GS[1]	KBT21BV-GS...	IP65、IP67	50	MA096
31004775	DST-ID/S21BV-GS[1]	ID/S21BV-GS...	IP65、IP67	50	MA096

16BV-GS、21BV-GS対応マイクロスイッチ

マイクロスイッチは、プラグが接続されたことを知らせます。

スイッチング容量は1 mA/DC 5 V - 5 A/DC 250 Vです。

MS-ID/B16BV-GS-NS

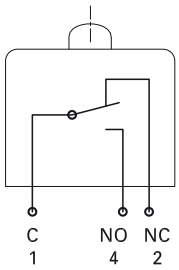

オーダーNo.	型式	対応型式	ページ	MA 取扱説明書
31004645	MS-ID/B16BV-GS-NS[1]	ID/B16BV-GS-NS/...、 ID/S21BV-GS/...	49 50	MA095 MA096

[1] 在庫品ではありません。納期はご相談に応じます。

16BV-GS、21BV-GS 対応フックレンチ

標準的なフックレンチとは異なり、Stäubli のフックレンチは、接触面が柔らかいため、アルマイト処理されたファスニングナットをダメージなく締め付けたり緩めたりできます。

DIN1810B に準拠したピン付き、サイズ80 - 90。

HKS-ID/B16BV-GS-NS

オーダーNo.	型式	対応型式	ページ	MA 取扱説明書
31004646	HKS-ID/B16BV-GS-NS	ID/B16BV-GS-NS/... ID/S21BV-GS/...	48 50	MA095 MA096

圧着

圧着

ELPRESS　の六角形圧着を使用することを推奨しますストーブリの圧着スリーブとELPRESS の圧着ダイスは、クラス 5[1)]と 6[1)]のフレキシブルな銅導体の圧着用に設計されています。圧着工具は、サードパーティーのサプライヤーから購入することができます。

Elpress V1311-A

Elpress V1311C2-A

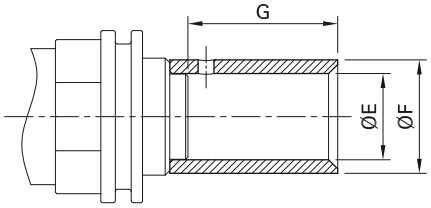

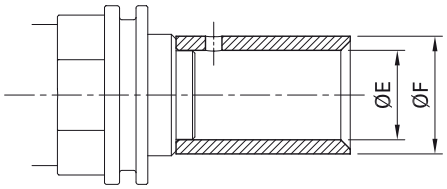

ソケット/ピン	圧着ダイス[2)]	導体断面積			ケーブルクラス対応[1)] (IEC60228準拠)	圧着プライヤー[2)]	圧着スリーブ内径Ø	圧着スリーブ外径Ø	圧着スリーブ深さ	MA 取扱説明書
		mm²	MCM	AWG			E mm	F mm	G mm	
B+S21/150	13B25	150	300		5/6	Elpress V1311-A	19	25	33	MA077
B+S21/185	13B27	185	350		5/6		21	27	38	
B+S21/240	13B30	240	500		5/6		24	30	42	
B+S21/300	13B32	300	600		5/6		26	32	44	
B+S21/400	13B38	400	750 / 777		5/6		30	38	51	
S+P-16BL70	B17 (V1330)	70		2/0	5/6	V1311C2-A	13	17		MA408、MA069
S+P-16BL95	B20 (V1330)	95		4/0	5/6		15	20		
S+P-16BL120	B22 (V1330)	120	250 (262.6 を含む)		5/6		17	22		
S+P-16BL150	B25 (V1330)	150	300 (313.3 を含む)		5/6		19	25		
S+P-16BL185	13CB27	185	350 (373.7 を含む)		5/6		21	27		
S+P-16BL240	13CB30	240	500 (535.3 を含む)		5/6		24	30		

[1)] IEC 60228 (DIN VDE 0295) に準拠したケーブルクラス、57 ページを参照

[2)] Stäubli は販売しておりません。

圧着スリーブによる圧着の注意点

シールドコネクタ 16BV-GS 対応

ストーブリはELPRESSの6角圧着工具を推奨します。ELPRESS が提供する圧着スリーブおよび圧着インサートの寸法は、クラス 6[1]のフレキシブル導体 (Purwil) の圧着用に設計されています。

柔軟性が低下し、それに伴って導体径が小さくなったクラス 5[1]リード (例：H07RN-F) の使用増加に対応し、これらのリード用に設計された圧着スリーブ付きコネクタの新シリーズを製品範囲に追加しました。新しい圧着スリーブは、接触抵抗と引き抜き強度の両面で完璧な接続を保証します。

バイヨネットロック付きソケット・プラグ対応圧着スリーブ KBT16BV-NS... と KST16BV-NS...クラス5[1] と 6[1]のフレキシブルなケーブル対応

圧着スリーブ

材質：CU-ETP、Ag

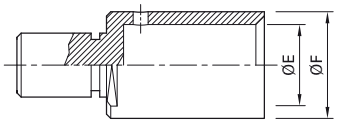

オーダー No.	プラグタイプ	導体断面積			内径 Ø E	外径 Ø F	圧着プライヤー	オーダーNo. 圧着プライヤー	圧着ダイス	オーダーNo. 圧着ダイス	取扱説明書
		mm²	AWG	MCM	mm	mm					
クラス 6 のフレキシブルなケーブル対応[1]											
07.0043	H50/16BV-NS	50	1/0		11	14.5	M-PZ-T2600	**18.3710**	TB11-14,5	**18.3713**	MA226
07.0044	H70/16BV-NS	70	2/0		13	17	M-PZ-T2600	**18.3710**	TB8-17	**18.3711**	
07.0045	H95/16BV-NS	95	4/0		15	20	M-PZ-T2600	**18.3710**	TB7-20	**18.3714**	
07.0040	H120/16BV-NS	120		250	17	22	V1311C2-A[2]		B22 (V1330)[2]		MA069
07.0041	H150/16BV-NS	150		300	19	25	V1311C2-A[2]		B25 (V1330)[2]		
07.0042	H185/16BV-NS	185		350	21	27	V1311C2-A[2]		13CB27[3]		
07.0046	H240/16BV-NS	240		500	24	30	V1311C2-A[2]		13CB30[3]		
クラス 5 のフレキシブルなケーブル対応[1]											
12.5003	H50-H07RN-F/16BV-NS	50	1/0		10	14	M-PZ-T2600	**18.3710**	TB12-14[2]		MA226
12.5004	H70-H07RN-F/16BV-NS	70	2/0		12	16	M-PZ-T2600	**18.3710**	TB10-16	2)	
12.5005	H95-H07RN-F/16BV-NS	95	4/0		13.5	18	M-PZ-T2600	**18.3710**	TB8-18	2)	
12.5006	H120-H07RN-F/16BV-NS	120		250	15	19	M-PZ-T2600	**18.3710**	TB7-19[2]		
12.5007	H150-H07RN-F/16BV-NS	150		300	17	22	V1311C2-A[2]		B22 (V1330)[2]		MA069
12.5008	H185-H07RN-F/16BV-NS	185		350	19	24	V1311C2-A[2]		13CB24[3]		
12.5009	H240-H07RN-F/16BV-NS	240		500	21	26	V1311C2-A[2]		13CB26[3]		

設置ツール WKZ16BV-NS-A、ページ 23

[1] IEC 60228 (DIN VDE 0295) に準拠したケーブルクラス、57 ページを参照
[2] Stäubli は販売しておりません。。
[3] 2回の圧着が必要

AxiClamp：シンプルで革新的なケーブル接続の代替案

IEC 60228 に準拠した、Cu 導体 6 mm² - 300 mm² クラス 5 およびクラス 6 を電気的・機械的に接続するための特許取得済みのケーブル接続システムです。

接続ケーブルの個々のストランドは、円錐形のスクリュースリーブによってメタルコーンにねじ込まれ、しっかりとクランプされます。メタルコーンは接触部の一部です。これにより、圧着接続と同等の接触抵抗が得られ、さらに利点もある強固なクランプ接続が実現します。

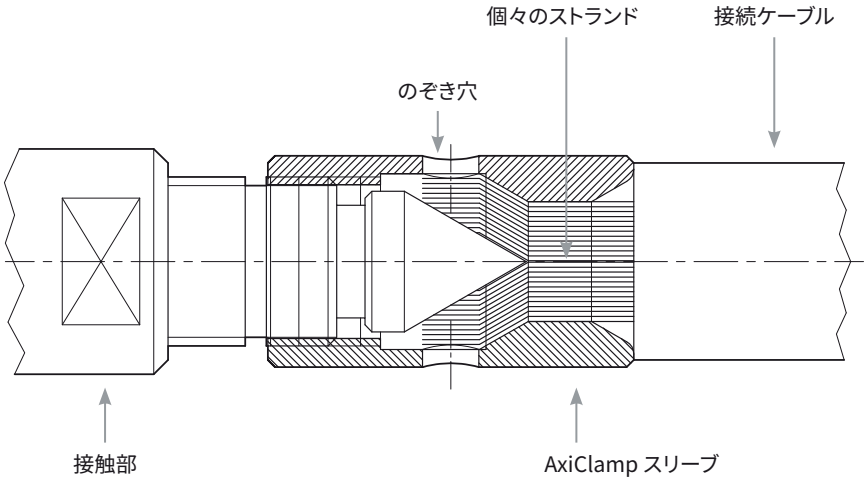

電気的および熱試験：
IEC 61238-1:2018、(VDE 0220 部品 100)、定格電圧30kVまでの電力ケーブル対応圧縮コネクタおよびネジコネクタ (Um = 36 kV)

機械的試験：
IEC 60068-2-6:2007－6、環境試験、Fc試験：発振、正弦波。

テストパラメータ：
- g-ストレイン 10 g
- 振幅：0.75 mm
- 周波数：10 - 500Hz
- 時間：3 x 112 min.

AxiClamp システムのメリット

- 標準的な工具で取り付けが可能
- 何度でも再利用可能
- さまざまなケーブル断面積に対応
- 時間・コストの削減

MA

取扱説明書 MA048, MA408

www.staubli.com

使用するケーブルに合わせてコネクタを選択する

ケーブルは、圧着接続時にコネクタに適合していなければなりません。すなわち、Cu単線は適合する圧着スリーブにしっかりと保持され、絶縁体はケーブルグランドに永久的に固定されていなければなりません。
また、市販のフレキシブルCuケーブルタイプ（IEC 60228のクラス5、6）に対応するため、16BV シリーズでは 2 種類のコネクタタイプを開発しました。
クラス 5 とクラス 6 の違いは、柔軟性です。Class 6 のケーブルは、個々の素線の断面が小さいため、柔軟性に優れています。

	フレキシブルコンダクタ、クラス5			フレキシブルコンダクタ、クラス6		
導体断面積	シングルストランドの最大 Ø	圧着スリーブ外径-Ø	圧着スリーブ内径-Ø	シングルストランドの最大 Ø	圧着スリーブ外径-Ø	圧着スリーブ内径-Ø
mm^2	mm	mm	mm	mm	mm	mm
50	0.41	14	10	0.31	14.5	11
70	0.51	16	12	0.31	17	13
95	0.51	18	13.5	0.31	20	15
120	0.51	19	15	0.31	22	17
150	0.51	22	17	0.31	25	19
185	0.51	24	19	0.41	27	21
240	0.51	26	21	0.41	30	24

ケーブルの種類がクラス 5 または 6 に割り当てられない場合、すべてのコネクタタイプに指定されている圧着スリーブおよびケーブルグランドの寸法をケーブルデータに一致させる必要があります。
圧着に関する注意事項、54ページを参照。

テクニカルデータ

テクニカルデータ 10BV コネクタ

ページ	オーダーNo.	型式	一般情報						
			接続	導体断面積 Cu		ケーブルグランドの ø 範囲	最大Ø 導体	AxiClamp スリーブの SW	圧着スリーブ外径-Ø
				mm²	AWG	D mm	E mm	F mm	
16	**14.0048C...**	ID/S10BV-C...	ネジ (M10)	70	2/0		13		17
17	**14.2020C...-***	IS10BV-C...	ネジ (M10)	70	2/0		13		17
18	**15.0644C...-***	KBT10BV-AX/M25/6-16-C...	AxiClamp	6 10 16	10 8 6	9 – 18		9	
18	**15.0645C...-***	KBT10BV-AX/M25/25-35-C...	AxiClamp	25 35	4 2	9 – 18		12	
18	**15.0646C...-***	KBT10BV-AX/M25/50-70-C...	AxiClamp	50 70	1/0 2/0	9 – 18		16	
18	**15.0647C...-***	KBT10BV-AX/M32/50-70-C...	AxiClamp	50 70	1/0 2/0	13 – 25		16	
19	**15.0648C...-***	KST10BV-AX/M25/6-16-C...	AxiClamp	6 10 16	10 8 6	9 – 18		9	
19	**15.0649C...-***	KST10BV-AX/M25/25-35-C...	AxiClamp	25 35	4 2	9 – 18		12	
19	**15.0650C...-***	KST10BV-AX/M25/50-70-C...	AxiClamp	50 70	1/0 2/0	9 – 18		16	
19	**15.0651C...-***	KST10BV-AX/M32/50-70-C...	AxiClamp	50 70	1/0 2/0	13 – 25		16	

* カラーコードをご指定ください

[1] 指定された値は、コネクタにのみ適用されます。最大定格電流は、接続されるケーブルを考慮しながら決定する必要があります。この場合、68ページのディレーティング表と比較してください。

	機械的データ				電気的特性								
	公称径 Ø ピン/ソケット	引抜力	差込力	最大締付力	定格電流[1]	定格電圧		接触抵抗	短絡電流		ピーク耐電流	試験電圧 50 Hz 1 min.	絶縁協調
	mm	N	N	N m	A	V		<30 µΩ	kA		kA	kV	kV/n
					IEC	IEC (AC)	IEC (DC)		1s	3s			
	10	40	175	10	250	1000	1500		6.0	3.4	25	6.6	8/3
	10	40	175	10	250	1000	1500		6.0	3.4	25	6.6	8/3
	10	40	175	9	50 75 100	1000 1000 1000	1500 1500 1500	40 40 40	0.8 1.4 2.3	0.5 0.8 1.3	2.1 3.5 5.6	6.6 6.6 6.6	8/3 8/3 8/3
	10	40	175	24	130 150	1000 1000	1500 1500	40 40	3.5 4.9	2.0 2.8	8.8 12	6.6 6.6	8/3 8/3
	10	40	175	45	200 250	1000 1000	1500 1500	40 40	6.0 6.0	3.4 3.4	18 25	6.6 6.6	8/3 8/3
	10	40	175	45	200 250	1000 1000	1500 1500	40 40	6.0 6.0	3.4 3.4	18 25	6.6 6.6	8/3 8/3
	10	40	175	9	50 75 100	1000 1000 1000	1500 1500 1500		0.8 1.4 2.3	0.5 0.8 1.3	2.1 3.5 5.6	6.6 6.6 6.6	8/3 8/3 8/3
	10	40	175	24	130 150	1000 1000	1500 1500		4.9 4.9	2.0 2.8	8.8 12	6.6 6.6	8/3 8/3
	10	40	175	45	200 250	1000 1000	1500 1500		6.0 6.0	3.4 3.4	18 25	6.6 6.6	8/3 8/3
	10	40	175	45	200 250	1000 1000	1500 1500		6.0 6.0	3.4 3.4	18 25	6.6 6.6	8/3 8/3

テクニカルデータ 16BL コネクタ

ページ	オーダーNo.	型式	一般情報							
			接続	導体断面積 Cu			ケーブルグランドの ø 範囲	最大Ø 導体	AxiClamp スリーブの SW	圧着スリーブ外径-Ø
				mm²	AWG	MCM	D mm	E mm	F mm	
26	**15.0718C…-***	16BL-CS/AX/M40/95-120-C…	AxiClamp	95 – 120	4/0	250	20 – 32	16	22	
26	**15.0719C...-***	16BL-CS/AX/M40/150-185-C…	AxiClamp	150 – 185		300 – 350	20 – 32	20	27	
26	**15.0720C...-***	16BL-CS/AX/M50/150-185-C…	AxiClamp	150 – 185		300 – 350	31 – 41	20	27	
26	**15.0721C...-***	16BL-CS/AX/M50-240-C…	AxiClamp	240		450 – 500	31 – 41	23	28	
26	**15.0686C...-***	16BL-CS/M32/70-C…	圧着	70	2/0		15 – 25	13		17
26	**15.0687C...-***	16BL-CS/M40/95-C…	圧着	95	4/0		20 – 32	15		20
26	**15.0688C...-***	16BL-CS/M40/120-C…	圧着	120		250 (262.6 を含む)	20 – 32	17		22
26	**15.0689C...-***	16BL-CS/M40/150-C…	圧着	150		300 (313.3 を含む)	20 – 32	19		25
26	**15.0690C...-***	16BL-CS/M40/185-C…	圧着	185		350 (373.3 を含む)	20 – 32	21		27
26	**15.0691C...-***	16BL-CS/M50/150-C…	圧着	150		300 (313.3 を含む)	31 – 41	19		25
26	**15.0692C...-***	16BL-CS/M50/185-C…	圧着	185		350 (373.3 を含む)	31 – 41	21		27
26	**15.0693C...-***	16BL-CS/M50/240-C…	圧着	240		500 (535.3 を含む)	31 – 41	24		30
27	**15.0722C...-***	16BL-CP/AX/M40/95-120-C…	AxiClamp	95 – 120	4/0	250	20 – 32	16	22	
27	**15.0723C...-***	16BL-CP/AX/M40/150-185-C…	AxiClamp	150 – 185		300-350	20 – 32	20	27	
27	**15.0724C...-***	16BL-CP/AX/M50/150-185-C…	AxiClamp	150 – 185		300-350	31 – 41	20	27	
27	**15.0725C...-***	16BL-CP/AX/M50-240-C…	AxiClamp	240		450-500	31 – 41	23	28	
27	**15.0702C...-***	16BL-CP/M32/70-C…	圧着	70	2/0		15 – 25	13		17
27	**15.0703C...-***	16BL-CP/M40/95-C…	圧着	95	4/0		20 – 32	15		20
27	**15.0704C...-***	16BL-CP/M40/120-C…	圧着	120		250 (262.6 を含む)	20 – 32	17		22
27	**15.0705C...-***	16BL-CP/M40/150-C…	圧着	150		300 (313.3 を含む)	20 – 32	19		25
27	**15.0706C...-***	16BL-CP/M40/185-C…	圧着	185		350 (373.3 を含む)	20 – 32	21		27
27	**15.0707C...-***	16BL-CP/M50/150-C…	圧着	150		300 (313.3 を含む)	31 – 41	19		25
27	**15.0708C...-***	16BL-CP/M50/185-C…	圧着	185		350 (373.3 を含む)	31 – 41	21		27
27	**15.0709C...-***	16BL-CP/M50/240-C…	圧着	240		500 (535.3 を含む)	31 – 41	24		30
28	**14.0066C…**	16BL-PP/ET-C								
29	**14.2055C…-***	16BL-MP/ET-C								

* カラーコードをご指定ください

1) 指定された値は、コネクタにのみ適用されます。最大定格電流は、接続されるケーブルを考慮しながら決定する必要があります。この場合、68ページのディレーティング表と比較してください。

2) 指定された値は、コネクタの最大断面積にのみ適用されます。断面積が小さい場合は、圧着仕様の定格電流を比較してください (例：IEC アプリケーションで使用されるコネクタ 15.0718C...-*の場合など)：ケーブル断面積120 mm²の場合 500 A、ケーブル断面積95 mm²の場合430 A。

機械的データ				電気的特性[1]										
公称径 Ø ピン/ソケット	引抜力	差込力	最大締め付け力	定格電流[1]		定格電圧			接触抵抗	短絡電流		ピーク耐電流	試験電圧 50 Hz 1 min	絶縁協調
mm	N	N	Nm	A		V			µΩ	kA		kA	kV	kV/n
				IEC1[1]	UL	IEC (AC)	IEC (DC)	UL		1 s	3 s			
16	114	300		500[2]	255[2]	1000	1500	600	25	14	8.2	55	6.6	12/3
16	114	300		630[2]	310[2]	1000	1500	600	25	14	10	55	6.6	12/3
16	114	300		630[2]	310[2]	1000	1500	600	25	14	10	55	6.6	12/3
16	114	300		630	380	1000	1500	600	25	14	10	55	6.6	12/3
16	114	300		350	175	1000	1500	600	25	10.4	6	55	6.6	12/3
16	114	300		430	200	1000	1500	600	25	14	8.2	55	6.6	12/3
16	114	300		500	255	1000	1500	600	25	14	10	55	6.6	12/3
16	114	300		580	285	1000	1500	600	25	14	10	55	6.6	12/3
16	114	300		630	310	1000	1500	600	25	14	10	55	6.6	12/3
16	114	300		580	285	1000	1500	600	25	14	10	55	6.6	12/3
16	114	300		630	310	1000	1500	600	25	14	10	55	6.6	12/3
16	114	300		630	380	1000	1500	600	25	14	10	55	6.6	12/3
16	114	300		500[2]	255[2]	1000	1500	600	25	14	8.2	55	6.6	12/3
16	114	300		630[2]	310[2]	1000	1500	600	25	14	10	55	6.6	12/3
16	114	300		630[2]	310[2]	1000	1500	600	25	14	10	55	6.6	12/3
16	114	300		630	380	1000	1500	600	25	14	10	55	6.6	12/3
16	114	300		350	175	1000	1500	600	25	10.4	6	55	6.6	12/3
16	114	300		430	200	1000	1500	600	25	14	8.2	55	6.6	12/3
16	114	300		500	255	1000	1500	600	25	14	10	55	6.6	12/3
16	114	300		580	285	1000	1500	600	25	14	10	55	6.6	12/3
16	114	300		630	310	1000	1500	600	25	14	10	55	6.6	12/3
16	114	300		580	285	1000	1500	600	25	14	10	55	6.6	12/3
16	114	300		630	310	1000	1500	600	25	14	10	55	6.6	12/3
16	114	300		630	380	1000	1500	600	25	14	10	55	6.6	12/3
16	114	300	30	630	380	1000	1500	600	25	14	10	55	6.6	12/3
16	114	300	30	630	380	1000	1500	600	25	14	10	55	6.6	12/3

テクニカルデータ 21BV コネクタ

ページ	オーダーNo.	型式	一般情報						
			接続	導体断面積 Cu		ケーブルグランドの ø 範囲	最大Ø 導体	AxiClamp スリーブの SW	圧着スリーブ外径-Ø
				mm²	MCM	D mm	E mm	F mm	
38	**14.0049C...**	ID/S21-C...	ネジ (M20)	400	750		30		38
38	**14.0065C...**	ID/S21-C...CU	ネジ (M20)	400	777		30		38
39	**14.2019C...-***	IS21-C...	ネジ (M20)	400	750		30		38
40	**15.0668C...-***	KBT21/M40/150-C...	圧着	150	300	20 – 32	19		25
40	**15.0669C...-***	KBT21/M40/185-C...	圧着	185	350	20 – 32	21		27
40	**15.0670C...-***	KBT21/M40/240-C...	圧着	240	500	20 – 32	24		30
40	**15.0671C...-***	KBT21/M40/300-C...	圧着	300	600	20 – 32	26		32
40	**15.0672C...-***	KBT21/M50/185-C...	圧着	185	350	31 – 42	21		27
40	**15.0673C...-***	KBT21/M50/240-C...	圧着	240	500	31 – 42	24		30
40	**15.0674C...-***	KBT21/M50/300-C...	圧着	300	600	31 – 42	26		32
40	**15.0675C...-***	KBT21/M50/400-C...	圧着	400	750	31 – 42	30		38
40	**15.0684C...-***	KBT21/M50/777MCM-C...CU	圧着	400	777	31 – 42	30		38
41	**15.0676C...-***	KST21/M40/150-C...	圧着	150	300	20 – 32	19		25
41	**15.0677C...-***	KST21/M40/185-C...	圧着	185	350	20 – 32	21		27
41	**15.0678C...-***	KST21/M40/240-C...	圧着	240	500	20 – 32	24		30
41	**15.0679C...-***	KST21/M40/300-C...	圧着	300	600	20 – 32	26		32
41	**15.0680C...-***	KST21/M50/185-C...	圧着	185	350	31 – 42	21		27
41	**15.0681C...-***	KST21/M50/240-C...	圧着	240	500	31 – 42	24		30
41	**15.0682C...-***	KST21/M50/300-C...	圧着	300	600	31 – 42	26		32
41	**15.0683C...-***	KST21/M50/400-C...	圧着	400	750	31 – 42	30		38
41	**15.0685C...-***	KST21/M50/777MCM-C...CU	圧着	400	777	31 – 42	30		38

* カラーコードをご指定ください

1) 指定された値は、コネクタにのみ適用されます。最大定格電流は、接続されるケーブルを考慮しながら決定する必要があります。この場合、68ページのディレーティング表と比較してください。

	機械的データ				電気的特性								
	公称径 Ø ピン/ソケット	引抜力	差込力	最大締付力	定格電流[1]	定格電圧		接触抵抗	短絡電流		ピーク耐電流	試験電圧 50 Hz 1 min.	絶縁協調
	mm	N	N	N m	A	V		<30 µΩ	kA		kA	kV	kV/n
					IEC	IEC (AC)	IEC (DC)		1s	3s			
	21	140	270	52	800	1000	1500	13	19	14	70	6.6	12/3
	21	140	270	52	1000	1000	1500	13	19	14	70	6.6	12/3
	21	140	270	52	800	1000	1500	13	19	14	70	6.6	12/3
	21	140	270		400	1000	1500	13	17	10	70	6.6	12/3
	21	140	270		450	1000	1500	13	19	12	70	6.6	12/3
	21	140	270		530	1000	1500	13	19	14	70	6.6	12/3
	21	140	270		600	1000	1500	13	19	14	70	6.6	12/3
	21	140	270		450	1000	1500	13	19	12	70	6.6	12/3
	21	140	270		530	1000	1500	13	19	14	70	6.6	12/3
	21	140	270		600	1000	1500	13	19	14	70	6.6	12/3
	21	140	270		800	1000	1500	13	19	14	70	6.6	12/3
	21	140	270		1000	1000	1500	13	19	14	70	6.6	12/3
	21	140	270		400	1000	1500	13	17	10	70	6.6	12/3
	21	140	270		450	1000	1500	13	19	12	70	6.6	12/3
	21	140	270		530	1000	1500	13	19	14	70	6.6	12/3
	21	140	270		600	1000	1500	13	19	14	70	6.6	12/3
	21	140	270		450	1000	1500	13	19	12	70	6.6	12/3
	21	140	270		530	1000	1500	13	19	14	70	6.6	12/3
	21	140	270		600	1000	1500	13	19	14	70	6.6	12/3
	21	140	270		800	1000	1500	13	19	14	70	6.6	12/3
	21	140	270		1000	1000	1500	13	19	14	70	6.6	12/3

技術データ シールドコネクタ 16BV-GS、21BV-GS

ページ	オーダーNo.	型式	一般情報							
			接続	導体断面積 Cu			ケーブルグランドの ø 範囲	最大Ø 導体	AxiClamp スリーブの SW	圧着スリーブ外径-Ø
				mm²	AWG	MCM	D mm	E mm	F mm	
48	**31004448-***	ID/B16BV-GS-NS/M40X1,5-120	圧着/クラス6	120		250	15 – 28	15		19
48	**31004806-***	ID/B16BV-GS-NS/M40X1,5-120H	圧着/クラス5	120		250	15 – 28	15		19
48	**31004465-***	ID/B16BV-GS-NS/M40X1,5-150	圧着/クラス6	150		300	15 – 28	17		22
48	**31004807-***	ID/B16BV-GS-NS/M40X1,5-150H	圧着/クラス5	150		300	15 – 28	17		22
48	**31004447-***	ID/B16BV-GS-NS/M40X1,5-185	圧着/クラス6	185		350	22 – 35	19		24
48	**31004808-***	ID/B16BV-GS-NS/M40X1,5-185H	圧着/クラス5	185		350	22 – 35	19		24
48	**31004446-***	ID/B16BV-GS-NS/M50X1,5-240	圧着/クラス6	240		500 (535.3 を含む)	22 – 35	21		26
48	**31004809-***	ID/B16BV-GS-NS/M50X1,5-240H	圧着/クラス5	240		500 (535.3 を含む)	22 – 35	21		26
48	**31004786-***	ID/B16BV-GS-NS/M25X1,5-50	圧着/クラス6	50	1/0		15 – 28	10		14
48	**31004803-***	ID/B16BV-GS-NS/M25X1,5-50H	圧着/クラス5	50	1/0		15 – 28	10		14
48	**31004793-***	ID/B16BV-GS-NS/M32X1,5-70	圧着/クラス6	70	2/0		15 – 28	12		16
48	**31004804-***	ID/B16BV-GS-NS/M32X1,5-70H	圧着/クラス5	70	2/0		15 – 28	12		16
48	**31004795-***	ID/B16BV-GS-NS/M32X1,5-95	圧着/クラス6	95	3/0		15 – 28	13.5		18
48	**31004805-***	ID/B16BV-GS-NS/M32X1,5-95H	圧着/クラス5	95	3/0		15 – 28	13.5		18
48	**31004794-***	KST16BV-GS-NS/M32X1,5-95	圧着/クラス6	95	3/0		15 – 28	13.5		18
48	**31004799-***	KST16BV-GS-NS/M40X1,5-120H	圧着/クラス5	120		250	15 – 28	15		19
48	**31004445-***	KST16BV-GS-NS/M40X1,5-120	圧着/クラス6	120		250	15 – 28	15		19
48	**31004800-***	KST16BV-GS-NS/M40X1,5-150H	圧着/クラス5	150		300	15 – 28	17		22
48	**31004466-***	KST16BV-GS-NS/M40X1,5-150	圧着/クラス6	150		300	15 – 28	17		22
48	**31004801-***	KST16BV-GS-NS/M40X1,5-185H	圧着/クラス5	185		350	22 – 35	19		24
48	**31004444-***	KST16BV-GS-NS/M40X1,5-185	圧着/クラス6	185		350	22 – 35	19		24
48	**31004802-***	KST16BV-GS-NS/M50X1,5-240H	圧着/クラス5	240		500 (535.3 を含む)	22 – 35	21		26
48	**31004796-***	KST16BV-GS-NS/M25X1,5-50H	圧着/クラス5	50	1/0		15 – 28	10		14
48	**31004787-***	ID/KST16BV-GS-NS/M25X1,5-50	圧着/クラス6	50	1/0		15 – 28	10		14
48	**31004797-***	KST16BV-GS-NS/M32X1,5-70H	圧着/クラス5	70	2/0		15 – 28	12		16
48	**31004792-***	KST16BV-GS-NS/M32X1,5-70	圧着/クラス6	70	2/0		15 – 28	12		16
48	**31004798-***	KST16BV-GS-NS/M32X1,5-95H	圧着/クラス5	95	3/0		15 – 28	13.5		18
48	**31004443-***	KST16BV-GS-NS/M50X1,5-240	圧着/クラス6	240		500 (535.3 を含む)	22 – 35	21		26
50	**31004923C...-***	KBT21BV-GS/240C…	圧着	240		500	20 – 32	24		30
50	**31004975C...-***	ID/S21BV-GS/240C…	圧着	240		500	20 – 32	24		30
50	**31004772C...-***	KBT21BV-GS/300C…	圧着	300		600	20 – 32	26		32
50	**31004763C...-***	ID/S21BV-GS/300C…	圧着	300		600	20 – 32	26		32

* カラーコードをご指定ください

[1] 指定された値は、コネクタにのみ適用されます。最大定格電流は、接続されるケーブルを考慮しながら決定する必要があります。この場合、68ページのディレーティング表と比較してください。

機械的データ				電気的特性[1]								
公称径 Ø ピン/ソケット	引抜力	差込力	最大締め付け力	定格電流[1]	定格電圧		接触抵抗	短絡電流		ピーク耐電流	試験電圧 50 Hz 1 min	絶縁協調
mm	N	N	N m	A	V		µΩ	kA		kA	kV	kV/n
				IEC[1]	IEC (AC)	IEC (DC)		1 s	3 s			
16	110	270		340	1000	1500	25	14	8	55	6.6	8/3
16	110	270		340	1000	1500	25	14	8	55	6.6	8/3
16	110	270		400	1000	1500	25	14	10	55	6.6	8/3
16	110	270		400	1000	1500	25	14	10	55	6.6	8/3
16	110	270		450	1000	1500	25	14	10	55	6.6	8/3
16	110	270		450	1000	1500	25	14	10	55	6.6	8/3
16	110	270		530	1000	1500	25	14	10	55	6.6	8/3
16	110	270		530	1000	1500	25	14	10	55	6.6	8/3
16	110	270		200	1000	1500	25	5.8	3.3	55	6.6	8/3
16	110	270		200	1000	1500	25	5.8	3.3	55	6.6	8/3
16	110	270		250	1000	1500	25	8.1	4.6	55	6.6	8/3
16	110	270		250	1000	1500	25	8.1	4.6	55	6.6	8/3
16	110	270		300	1000	1500	25	11	6.3	55	6.6	8/3
16	110	270		300	1000	1500	25	11	6.3	55	6.6	8/3
16	110	270		300	1000	1500	25	11	6.3	55	6.6	8/3
16	110	270		340	1000	1500	25	14	8	55	6.6	8/3
16	110	270		340	1000	1500	25	14	8	55	6.6	8/3
16	110	270		400	1000	1500	25	14	10	55	6.6	8/3
16	110	270		400	1000	1500	25	14	10	55	6.6	8/3
16	110	270		450	1000	1500	25	14	10	55	6.6	8/3
16	110	270		450	1000	1500	25	14	10	55	6.6	8/3
16	110	270		530	1000	1500	25	14	10	55	6.6	8/3
16	110	270		200	1000	1500	25	5.8	3.3	55	6.6	8/3
16	110	270		200	1000	1500	25	5.8	3.3	55	6.6	8/3
16	110	270		250	1000	1500	25	8.1	4.6	55	6.6	8/3
16	110	270		250	1000	1500	25	8.1	4.6	55	6.6	8/3
16	110	270		300	1000	1500	25	11	6.3	55	6.6	8/3
16	110	270		530	1000	1500	25	14	10	55	6.6	8/3
21	140	270		530	1000	1500	13	19	14	70	6.6	12/3
21	140	270		530	1000	1500	13	19	14	70	6.6	12/3
21	140	270		600	1000	1500	13	19	14	70	6.6	12/3
21	140	270		600	1000	1500	13	19	14	70	6.6	12/3

テクニカルデータ

抜き差し力
記載値は、20 - 30回動作後、潤滑油の膜が薄い状態での力です。部品が新しい場合、力はより高くなります。

締付トルク
このトルクは、清潔で軽くグリースを塗ったなボルト、ナット、ワッシャーに適用されます。

定格電流 (IEC 61984)
Stäubli が定めた電流値で、周囲温度 20 °C において、上限温度を超えることなく、指定された最大の導体に接続されたすべての接点を通して(中断することなく) 連続的かつ同時に導通することができます。

定格電圧 (IEC 61984)
コネクタについては、ストーブリ が定めた電圧が動作特性と性能特性の参照値となります。
注意：コネクタには複数の定格電圧値がある場合があります。

接触抵抗
2 つの接点が接触する部分で発生する抵抗です。その値は、定格電流における電圧降下の測定値を用いて算出されます。

試験電圧
コネクタが決められた条件下で、故障やフラッシュオーバーを起こさずに耐えられる電圧です。

短絡電流
IEC 60909-0:2016 に準拠

絶縁協調
IEC 60664-1:2007 に準拠 表内の値は、定格インパルス電圧 (kV) と汚染度を示します。

イニシャル	材質指定	温度
PA	ポリアミド	-40 °C...+80 °C
POM	ポリオキシメチレン	-40 °C...+100 °C
PA66	ポリアミド 66	-30 °C...+120 °C
PA6	ポリアミド 6	-30 °C...+90 °C
TPE	サーモプラスチック エラストマー	-40 °C...+100 °C
PE	ポリエチレン	-15 °C...+90 °C
PP	ポリプロピレン	-15 °C...+90 °C
PVC	ポリ塩化ビニル	-15 °C...+80 °C
CR	ネオプレン	-20 °C...+80 °C
PUR	ポリウレタン	-40 °C...+80 °C

潤滑剤
ストーブリでは以下の潤滑剤を推奨しています：

グリス (一般電子接点)：
- Klübertemp GR UT 18 – 100 g (73.1059)

- SF6 ガスグリス：
- Barrierta I EL-102*

組み立ておよびシール用グリス：
- Barrierta I S-402 または Barrierta I MI-202*

接続サイクル
標準コネクタの最大接続回数は、使用条件によって、また未嵌合状態で保護カバーを使用した場合、5000となります。これには、最初のプラグ接続手順の前に、接点上に薄い潤滑膜を形成する必要があります。嵌合回数が多くなると、表面、ガイド、潤滑にストレスがかかり、常に特別な解明や特別仕様が必要になります。

圧着接続
導体接続の場合、圧着スリーブは六角圧着を推奨しています。ノッチ加工が可能です。当社の圧着スリーブは、柔軟性の高い銅リード用に設計されています。それ以外のリードの場合は、専用の圧着スリーブが必要です。Stäubli は、すべての高屈曲性銅導体に ELPRESS を推奨しています。
注意：Stäubli は、完全に組み立てられたリードとケーブルの製造も行っています！

* Klüber Lubrication、Munich より

安全上のご注意

感電に対する基本的な保護機能 (IEC 61140:2016)

危険な導電性部品にアクセスしてはならず、アクセス可能な導電性部品も危険な活性状態であってはならない:

- 正常な状態 (使用目的での動作、故障のない状態) または
- 単一故障条件下で。

IEC 61984「コネクタ-安全要求事項および試験」

この国際規格は、定格電圧が 50 V - 1000 V、接点あたり最大 125 A の定格電流を持ち、詳細な仕様 (DS) が存在しないコネクタ、または DS が安全面でこの規格を参照しているコネクタに適用されます。

IEC 61984 からの抜粋:2008年 備考

1) プラグコネクタ

接点は、接続時や切断時に電圧不足、負荷・電流不足になりません。電気的または機械的なロックにより、コネクタが差し込まれたり引き抜かれる前に接点が活性状態になるのを防ぐことができます。マイクロスイッチでロックが可能です。

非密閉型コネクタの感電に対する保護機能

コネクタが取り付けられる最終製品では、お客様が保護を確保するか、安全特別低電圧 (SELV) を適用する必要があります。

密閉型コネクタの感電に対する保護機能

嵌合状態:空間距離と沿面距離は、充電部分と IEC テスト プローブの間で 20 N のテスト力で測定されます。
未嵌合状態、接点開口部:空間距離と沿面距離が考慮されます。
遮断容量のあるプラグ コネクタの場合、空間距離および沿面距離は、充電部と嵌合面の平面の間の開口部を通して測定されます。

2) コネクタシステム

接続または切断時、接点は活性状態のみですが、接点には負荷がかからず、電流も流れません。プラグ装置は、規定の遮断能力を備えているか、負荷がない状態 (無電流状態) でしか接続や切断ができないように設計されている必要があります。これはロックを使用して実現できます。例 マイクロスイッチ。プラグコネクタの固定部にマイクロスイッチを取り付けることができます。

嵌合状態:空間距離と沿面距離は、ライブパーツと IEC テストプローブの間で測定されます
非嵌合状態:接触開口部:空間距離と沿面距離は、充電部と嵌合面の平面の間で測定されます。コネクタのオス部分には適用されません。

3) コネクタシステム (CBC)

(CBC = 破断容量付きコネクタ)。接点は活線状態であり、接続または切断するときに接点に電流 (負荷) が流れます。Stäubli のコネクタは、負荷がかかった状態での接続または切断には適していません。破断容量の指定はできません。

ディレーティング表

コネクタの通電容量は、接続された導体の通電容量を超えることはできません (逆も同様)

図は、各コネクタの周囲温度による定格電流を示したものです。

電気機械のディレーティング

コネクタが機械を備えた電気システムで使用される場合、VDE 0298-4 の代わりに IEC 60204-1 (VDE 0113 Part 1) 規格「機械の安全性」が適用されます。これは、周囲温度 40 °C での機械使用における連続電流下での PVC 絶縁銅ケーブルの許容電流容量を指定します。束ねられたリード線とケーブルの場合、これらの条件下では追加の減速係数が適用されます。

10BV コネクタ

減速係数 0.9

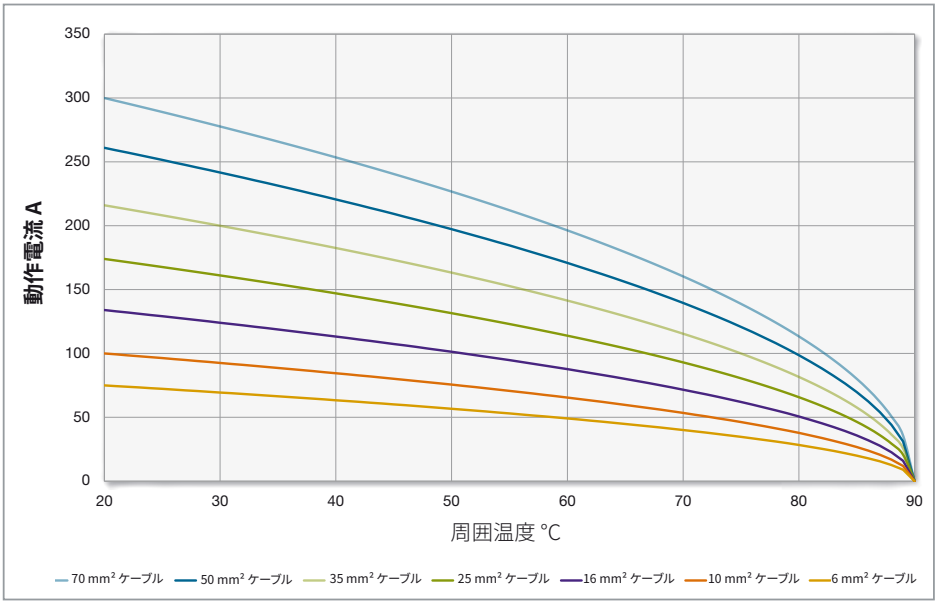

16BL コネクタ

減速係数 0.9

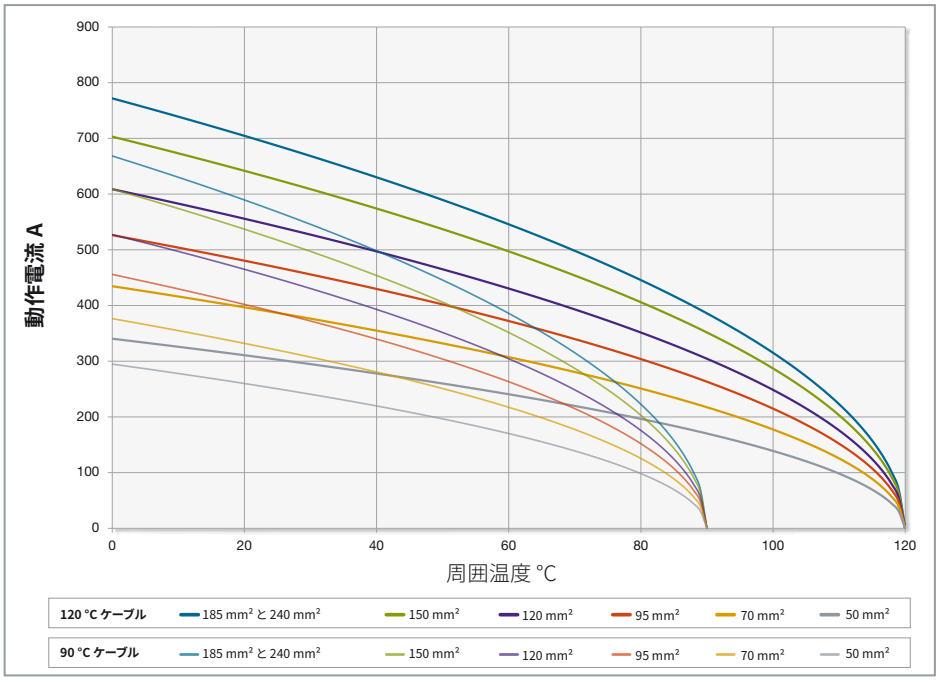

21BV コネクタ

減速係数 0.9

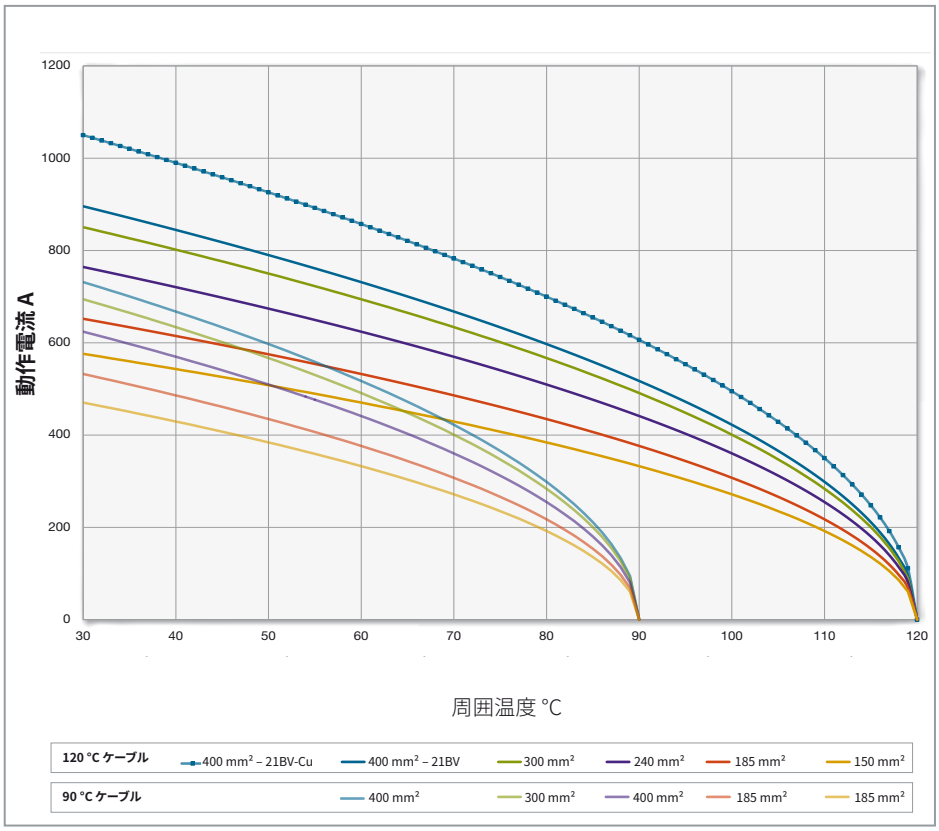

16BV-GS コネクタ

減速係数 0.9

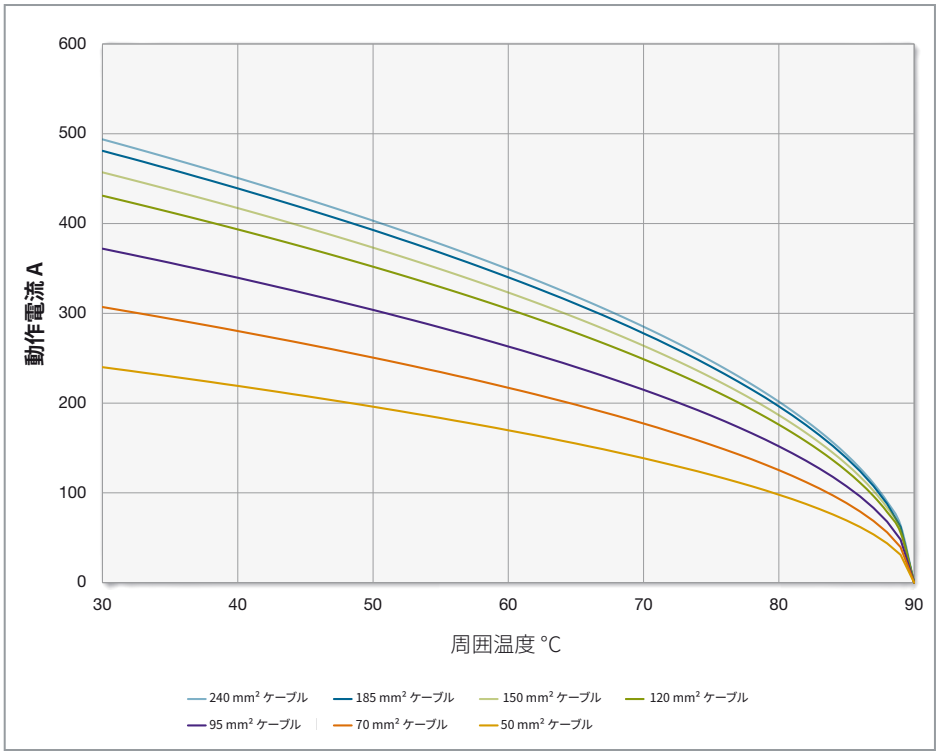

21BV-GS コネクタ

減速係数 0.9

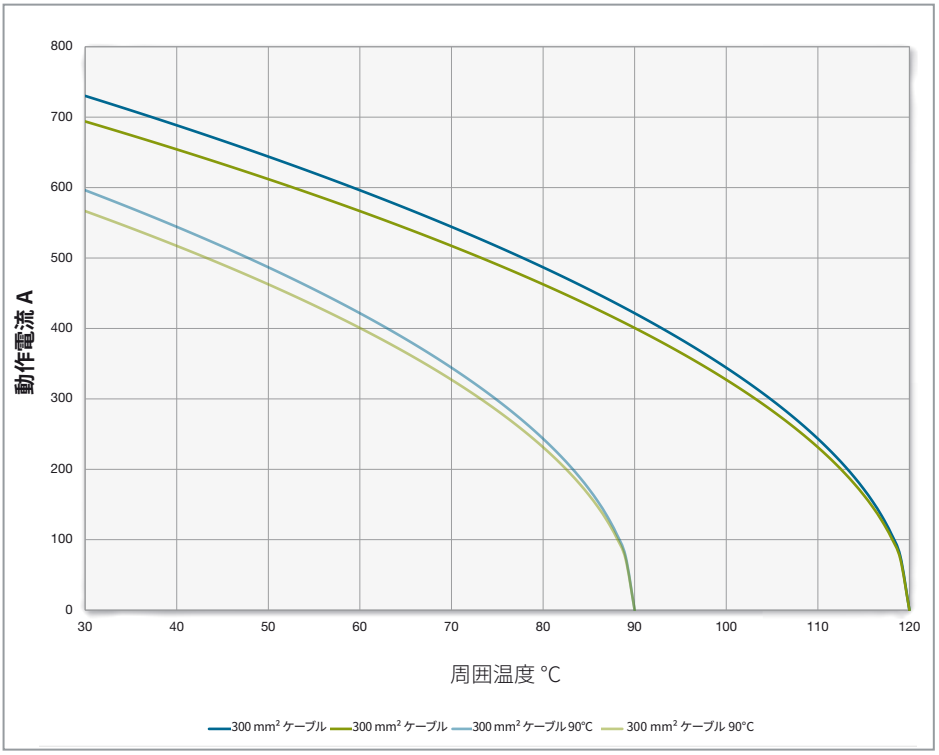

索引

型式別ソート

型式	ページ
16BL-CP/AX/M40/95-120-C…	27
16BL-CP/AX/M40/150-185-C…	27
16BL-CP/AX/M50/150-185-C…	27
16BL-CP/AX/M50-240-C…	27
16BL-CP/FIX	31
16BL-CP/M32/70-C…	27
16BL-CP/M40/95-C…	27
16BL-CP/M40/120-C…	27
16BL-CP/M40/150-C…	27
16BL-CP/M40/185-C…	27
16BL-CP/M50/150-C…	27
16BL-CP/M50/185-C…	27
16BL-CP/M50/240-C…	27
16BL-CP/PC	30
16BL-CS/AX/M40/95-120-C…	26
16BL-CS/AX/M40/150-185-C…	26
16BL-CS/AX/M50/150-185-C…	26
16BL-CS/AX/M50-240-C…	26
16BL-CS/FIX	31
16BL-CS/M32/70-C…	26
16BL-CS/M40/95-C…	26
16BL-CS/M40/120-C…	26
16BL-CS/M40/150-C…	26
16BL-CS/M40/185-C…	26
16BL-CS/M50/150-C…	26
16BL-CS/M50/185-C…	26
16BL-CS/M50/240-C…	26
16BL-CS/PC	30
16BL-MP/ET-C…	29
16BL-PP/ET-C…	28
ADAP/16BV/16BL/SET1/CH	35
ADAP/16BV/16BL/SET1/CN	35
ADAP/16BV/16BL/SET1/DE	35
ADAP/16BV/16BL/SET1/EU	35
ADAP/16BV/16BL/SET2/CH	35
ADAP/16BV/16BL/SET2/DE	35
ADAP/16BV/16BL/SET2/EU	35
ADAP/16BV/16BL/SET3/CH	35
ADAP/16BV/16BL/SET3/CN	35
ADAP/16BV/16BL/SET3/DE	35
ADAP/16BV/16BL/SET3/EU	35
ADAP/16BV/16BL/SET4/CH	35
ADAP/16BV/16BL/SET4/DE	35

型式	ページ
ADAP/16BV/16BL/SET4/EU	35
DBT-ID/B16BV-GS-NS	49
DBT-KBT21BV-GS	49
DST-ID/S21BV-GS	49
DST-KST16BV-GS-NS	49
FDK10BV	17、22
FR10	16
FR21	28、38
FS-DE10-16	20、30、42
GS33/42	23
H50/16BV-NS	53
H50-H07RN-F/16BV-NS	53
H70/16BV-NS	53
H70-H07RN-F/16BV-NS	53
H95/16BV-NS	53
H95-H07RN-F/16BV-NS	53
H120/16BV-NS	53
H120-H07RN-F/16BV-NS	53
H150/16BV-NS	53
H150-H07RN-F/16BV-NS26	53
H185/16BV-NS	53
H185-H07RN-F/16BV-NS	53
H240/16BV-NS	53
H240-H07RN-F/16BV-NS	53
HKS-ID/B16BV-GS-NS	50
ID10BV-WZ	16、23
ID/B16BV-GS-NS/M25X1.5-50	47
ID/B16BV-GS-NS/M25X1.5-50H	47
ID/B16BV-GS-NS/M32X1.5-70	47
ID/B16BV-GS-NS/M32X1.5-70H	47
ID/B16BV-GS-NS/M32X1.5-95	47
ID/B16BV-GS-NS/M32X1.5-95H	47
ID/B16BV-GS-NS/M40X1.5-120	47
ID/B16BV-GS-NS/M40X1.5-120H	47
ID/B16BV-GS-NS/M40X1.5-150	47
ID/B16BV-GS-NS/M40X1.5-150H	47
ID/B16BV-GS-NS/M40X1.5-185	47
ID/B16BV-GS-NS/M40X1.5-185H	47
ID/B16BV-GS-NS/M50X1.5-240	47
ID/B16BV-GS-NS/M50X1.5-240H	47
ID/S10BV-C...	16、56
ID/S21BV-GS/240C...	48
ID/S21BV-GS/300C...	48

型式	ページ
ID/S21-C...	38、61
ID/S21-C...CU	38、61
IS10BV-C...	17、56
IS21-C...	39、61
KBT10BV-AX/M25/6-16-C...	18、56
KBT10BV-AX/M25/25-35-C...	18、56
KBT10BV-AX/M25/50-70-C...	18、19、56
KBT10BV-AX/M32/50-70-C...	18、56
KBT21BV-GS/240C...	48
KBT21BV-GS/300C...	48
KBT21/M40/150-C...	40、61
KBT21/M40/185-C...	40、61
KBT21/M40/240-C...	40、61
KBT21/M40/300-C...	40、61
KBT21/M50/185-C...	40、61
KBT21/M50/240-C...	40、61
KBT21/M50/300-C...	40、61
KBT21/M50/400-C...	40、61
KBT21/M50/777MCM-C...CU	40
KBT21/M50/777MCM-C...CU	61
KST10BV-AX/M25/6-16-C...	19、56
KST10BV-AX/M25/25-35-C...	19、56
KST10BV-AX/M25/50-70-C...	56
KST10BV-AX/M32/50-70-C...	19、56
ID/KST16BV-GS-NS/M25X1.5-50	47
KST16BV-GS-NS/M25X1.5-50H	47
KST16BV-GS-NS/M32X1.5-70	47
KST16BV-GS-NS/M32X1.5-70H	47
KST16BV-GS-NS/M32X1.5-95	47
KST16BV-GS-NS/M32X1.5-95H	47
KST16BV-GS-NS/M40X1.5-120	47
KST16BV-GS-NS/M40X1.5-120H	47
KST16BV-GS-NS/M40X1.5-150	47
KST16BV-GS-NS/M40X1.5-150H	47
KST16BV-GS-NS/M40X1.5-185	47
KST16BV-GS-NS/M40X1.5-185H	47
KST16BV-GS-NS/M50X1.5-240	47
KST16BV-GS-NS/M50X1.5-240H	47
KST21/M40/150-C...	41、61
KST21/M40/185-C...	41、61
KST21/M40/240-C...	41、61
KST21/M40/300-C...	41、61
KST21/M50/185-C...	41、61

型式	ページ
KST21/M50/240-C...	41、61
KST21/M50/300-C...	41、61
KST21/M50/400-C...	41、61
KST21/M50/777MCM-C...CU	41
KST21/M50/777MCM-C...CU	61
MS-ID/B16BV-GS-NS	49
MS-S10BV	21

型式	ページ
MS-S21	43
MSW-16BL-PP	32
PL-PC-1021SET	20、30、42
VK-B10BV	20
VK-B21	42
VK-S10BV	20
VK-S21	42

型式	ページ
VR10BV	22
VR10BV-WZ	22
WA-ID/S21	32

オーダーNo.別ソート

オーダーNo.	ページ
07.0040	53
07.0041	53
07.0042	53
07.0043	53
07.0044	53
07.0045	53
07.0046	53
12.5003	53
12.5004	53
12.5005	53
12.5006	53
12.5007	53
12.5008	53
12.5009	53
14.0048C...	16、56
14.0049C...	38、61
14.0050	32
14.0065C...	38、61

オーダーNo.	ページ
14.0066C	28
14.0103	21
14.0104	43
14.0106	32
14.2019C...-*	39、61
14.2020C...-*	17、56
14.2055C…-*	29
14.5137-*	20、30、42
14.5187-*	16
14.5189	16、23
14.5190	17、22
14.5204-*	28、38
14.5252	20、30、42
15.0138	23
15.0139	22
15.0644C...-*	18、56
15.0645C...-*	18、56
15.0646C...-*	18、19、56

オーダーNo.	ページ
15.0647C...-*	18、56
15.0648C...-*	19、56
15.0649C...-*	19、56
15.0650C...-*	56
15.0651C...-*	19、56
15.0668C...-*	40、61
15.0669C...-*	40、61
15.0670C...-*	40、61
15.0671C...-*	40、61
15.0672C...-*	40、61
15.0673C...-*	40、61
15.0674C...-*	40、61
15.0675C...-*	40、61
15.0676C...-*	41、61
15.0677C...-*	41、61
15.0678C...-*	41、61
15.0679C...-*	41、61
15.0680C...-*	41、61

オーダーNo.	ページ
15.0681C...-*	41、61
15.0682C...-*	41、61
15.0683C...-*	41、61
15.0684C...-*	40
15.0684C...-*	61
15.0685C...-*	41
15.0685C...-*	61
15.0686C...-*	26
15.0687C...-*	26
15.0688C···-*	26
15.0689C···-*	26
15.0690C···-*	26
15.0691C···-*	26
15.0692C···-*	26
15.0693C···-*	26
15.0702C···-*	27
15.0703C···-*	27
15.0704C···-*	27
15.0705C···-*	27
15.0706C···-*	27
15.0707C···-*	27
15.0708C···-*	27
15.0709C···-*	27
15.0718C...-*	26
15.0719C...-*	26
15.0720C...-*	26
15.0721C...-*	26
15.0722C···-*	27
15.0723C···-*	27
15.0724C···-*	27
15.0725C···-*	27
15.2553	35
15.2554	35
15.2555	35
15.2556	35
15.2557	35
15.2558	35
15.2559	35
15.2560	35
15.2561	35
15.2562	35
15.2563	35
15.2564	35
15.2565	35

オーダーNo.	ページ
15.2566	35
15.5807	22
15.5808	20
15.5809	20
15.5860	42
15.5861	42
15.5881	30
15.5882	30
15.5883	31
15.5884	31
31004437	49
31004438	49
31004443-*	47
31004444-*	47
31004445-*	47
31004446-*	47
31004447-*	47
31004448-*	47
31004465-*	47
31004466-*	47
31004645	49
31004646	50
31004763C...-*	48
31004772C...-*	48
31004775	49
31004777	49
31004786-*	47
31004787-*	47
31004792-*	47
31004793-*	47
31004794-*	47
31004795-*	47
31004796-*	47
31004797-*	47
31004798-*	47
31004799-*	47
31004800-*	47
31004801-*	47
31004802-*	47
31004803-*	47
31004804-*	47
31004805-*	47
31004806-*	47
31004807-*	47

オーダーNo.	ページ
31004808-*	47
31004809-*	47
31004923C...-*	48
31004975C...-*	48

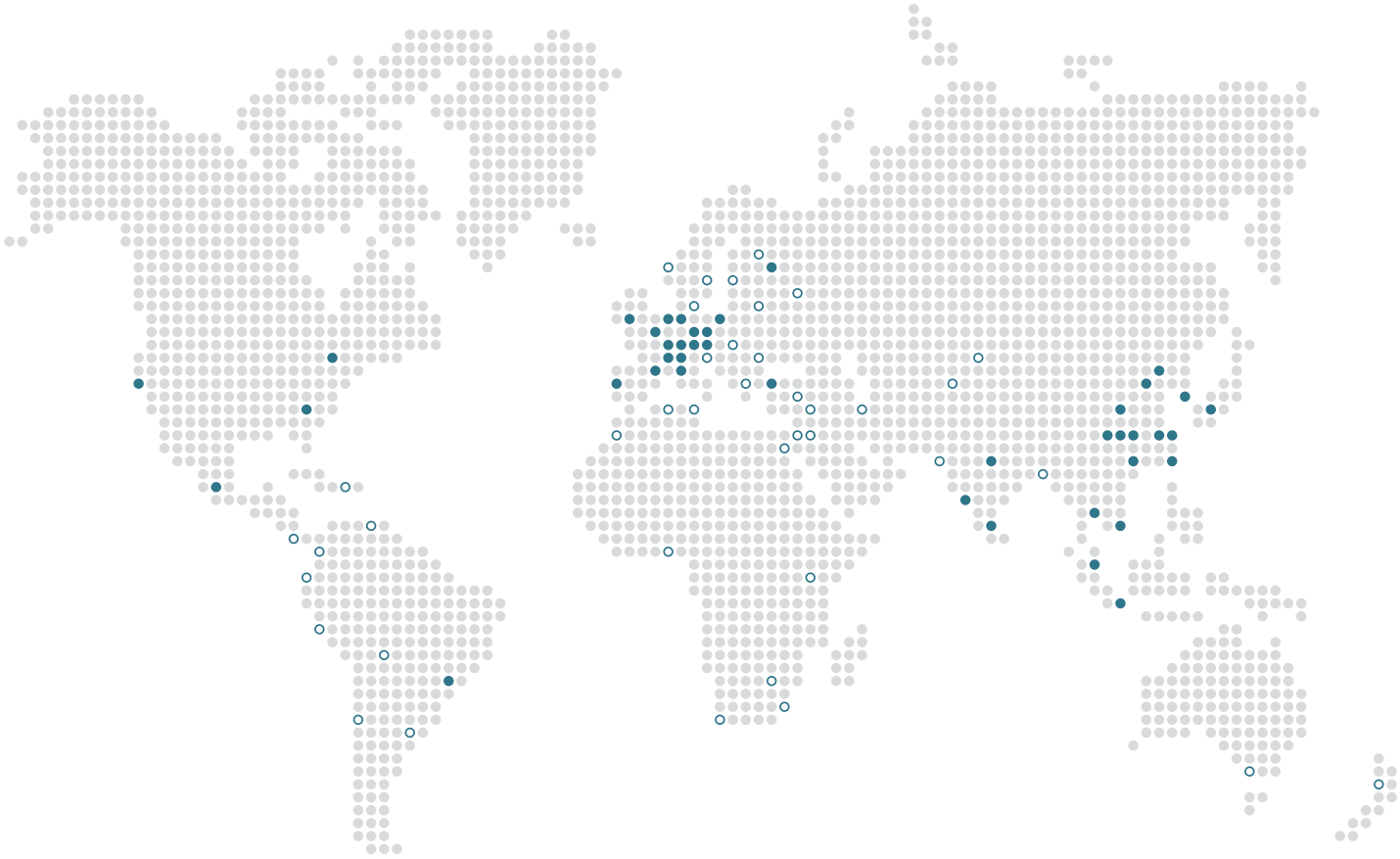

● ストーブリ拠点　○ 営業担当 / 代理店

ストーブリグループの
グローバル事業展開

www.staubli.com

Staubli はスイスおよびその他の国で登録されているストーブリ・インターナショナル AG の商標です。
製品仕様は予告なく変更される場合があります。© Stäubli 2024.
ec.marcom@staubli.com | 写真提供: Stäubli

IS PL Main-Insulated 10-21mm 11013982-jp F1 09.2024